Fiche technique

Collier de fixation 1015, moyen

Référence: 1009362



Collier de fixation à une patte pour câbles et tubes
Moulure à partir de la taille 20.

E30 E90

St Acier

G galvanisé

Données de base

Référence	1009362
Typee	1015 28 G
Désignation 1	Collier de fixation
Désignation 2	simple patte
Fabricant	OBO
Dimension	28mm
Matériau	Acier
Surface	galvanisé
Norme de surface	EN ISO 19598 / EN ISO 4042
Unité d'emballage minimale	100
Unité de quantité	pc
Poids	1,25 kg
Unité de poids	kg/100 pc
Empreinte CO2 (GWP) du berceau à la porte	0,0242 kg CO2e / 1 Pièce

Fiche technique

Collier de fixation 1015, moyen

Référence: 1009362

Dimensions

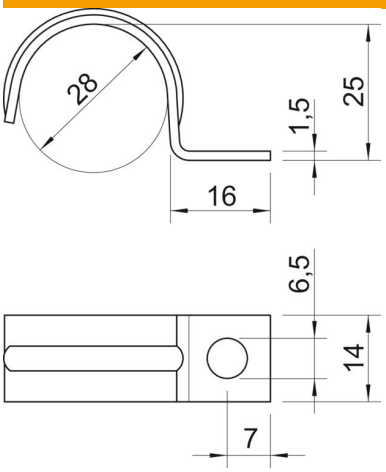

Longueur	16 mm
Largeur	14 mm
Hauteur	25 mm
Cote A	7 mm
Cote b	14 mm
Cote D	28 mm
Dimension H	25 mm
Cote L	16 mm

Caractéristiques techniques

Distance au mur	non
Nombre de câbles/tubes	1
Modèle	à une patte
Type de fixation	Trou de vis
Maintien en fonction	oui
pour un diamètre de	28
Convient pour les espaces coupe-feu	non
Sans halogène	oui
Avec gaine en matière plastique	non
Dimension du trou	6,5
Épaisseur du matériau	1,5 mm
Diamètre nominal	28 mm
Conformité ROHS	oui
Résistant aux UV	oui