Productinformatieblad

Specificaties



Phaseo - Roodundantiemodule voor gestabiliseerde schakelende voeding - 40A

ABL8RED24400

EAN Code: 3389119406871

Prijs: 244,15 EUR

Hoofd

range of product	Phaseo
product of component type	Redundantiemodule
ingangsspanning	24...28.8 V DC
uitgangsspanning	(Uin-0.2) V DC
maximale uitgangsstroom	40 A

Complementair

limieten ingangsspanning	22...30 V
ingangsstroom	20 A
aantal uitgangskanalen	1
type bescherming output	Tegen overbelasting, beschermingstechnologie: extra beveiliging via voeding Tegen kortsluitingen, beschermingstechnologie: extra beveiliging via voeding
aansluitingen - aansluitklemmen	Voor uitvoerverbinding: schroefklemmen, aansluitingsmogelijkheid: 2 x 0,5...2 x 10 mm² AWG 20...AWG 8 Voor invoerverbinding: schroefklemmen, aansluitingsmogelijkheid: 4 x 0,5...4 x 10 mm² AWG 20...AWG 8 Voor diagnostisch relais: verwijderbaar schroefklemmenblok, aansluitingsmogelijkheid: 1 x 2,5 mm² AWG 14
bevestigingsmethode	Met clips aan 35 mm symmetrische DIN-rail, gebruikstand: horizontaal Met clips aan 35 mm symmetrische DIN-rail, gebruikstand: vertikaal
uitgangskoppeling	Parallel
operating altitude	2000 m
markering	CE
naam test	Elektrostatische ontladingen In overeenstemming met IEC 61000-4-2 Emissie In overeenstemming met IEC 61000-6-3 Geïnduceerd elektromagnetisch veld In overeenstemming met IEC 61000-4-6 level 3 Gestraald elektromagnetisch veld In overeenstemming met IEC 61000-4-3 level 3 Snelle overgang In overeenstemming met IEC 61000-4-4 level 3 Piek In overeenstemming met IEC 61000-4-5 level 2 Emissies door geleiding/straling In overeenstemming met EN 55022 Class B Emissie In overeenstemming met EN 50081-1
lokale signalering	1 led per input (groen) voor status voeding 1 relais voor status voeding
net weight	0,7 kg

Omgeving

product certifications	EAC RCM

De weergegeven prijs is de adviesprijs in euro excl. BTW. Deze kan onderhevig zijn aan korting. Neem contact op met uw lokale distributeur of detailhandel voor de daadwerkelijke prijs

Disclaimer: Deze documentatie is niet bedoeld als vervanging voor en mag niet worden gebruikt voor het bepalen van de geschiktheid of betrouwbaarheid van deze producten voor specifieke gebruikerstoepassingen

standards	CSA C22.2 No 60950-1 UL 508
ambient air temperature for operation	-25…60 °C
ambient air temperature for storage	-40…85 °C
milieu-eigenschappen	EMC In overeenstemming met IEC 61000-6-3 EMC In overeenstemming met IEC 61000-6-2 Veiligheid In overeenstemming met IEC 60950-1 Veiligheid In overeenstemming met EN/IEC 61204
IP beschermingsgraad	IP20 In overeenstemming met IEC 60529
doorslagvastheid	500 V tussen input en aarde 500 V tussen output en aarde
overvoltage category	Klasse II In overeenstemming met VDE 0106-1
relatieve vochtigheid	0…90 % tijdens werking: 0…95 % tijdens opslag
ingangsstroom	2488391 H om 24 V DC met UTE C80-810 berekeningsmethode
trilling bestendigheid	2 gn (f= 11,9…150 Hz) In overeenstemming met IEC 61131-2 3.5 mm (f= 3…11,9 Hz) In overeenstemming met IEC 61131-2

Verpakkingseenheid

Eenheidstype van verpakking 1	PCE
Aantal eenheden in verpakking 1	1
verpakking 1 hoogte	7,000 cm
verpakking 1 breedte	16,800 cm
verpakking 1 lengte	16,600 cm
verpakking_1_gewicht	630,000 g
Eenheidstype van verpakking 2	S06
Aantal eenheden in verpakking 2	80
verpakking 2 hoogte	75,000 cm
verpakking 2 breedte	60,000 cm
verpakking 2 lengte	80,000 cm
verpakking 2 gewicht	65,160 kg

contractuele waarborg

Garantie (in maanden)	18

Environmental Data

Schneider Electric wil tegen 2050 de Net Zero-status hebben bereikt via partnerschappen in de toeleveringsketen, materialen met een lagere impact en circulariteit via onze doorlopende campagne "Use Better, Use Longer, Use Again" om de levensduur van producten en de recycleerbaarheid te verlengen.

Uitleg van Environmental Data >

Hoe evalueren we de duurzaamheid van producten? >

Milieuvoetafdruk

Milieu Profiel	Milieuprofiel van het product

Use Better

Materialen en verpakking

Pakket met gerecycleerd karton	Nee
Verpakkingen zonder kunststof	Ja
SCIP-nummer	A510c661-ab71-4b35-aa55-069b0716f9fc
RoHS-richtlijn van de EU	Conform door vrijstelling
REACh-verordening	Referentie bevat zorgwekkende stoffen (SVHC) boven drempelwaarde
PVC-vrij	PVC-vrij product

Use Again

Herverpakken en herfabriceren

Circulair Profiel	Informatie over einde levensduur
Terugname	Ja
WEEE-label	Het product moet op markten van de Europese Unie worden afgevoerd volgens specifieke afvalinzamelingsregels en mag nooit in een gewone vuilnisbak terechtkomen.

Dimensions Drawings

Redundancy Module

Dimensions

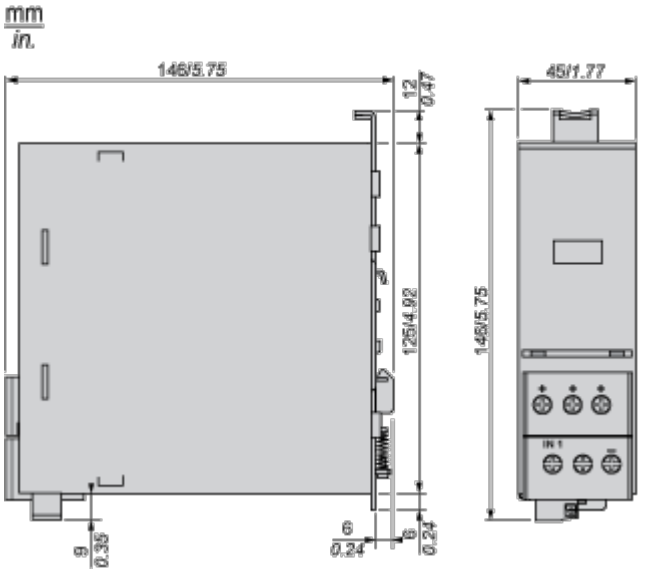

Mounting and Clearance

Redundancy Module

Mounting

Redundancy modules can be installed on a DIN rail. The graphic below provides the characteristics and references of the compatible DIN rails for the mounting of the module.

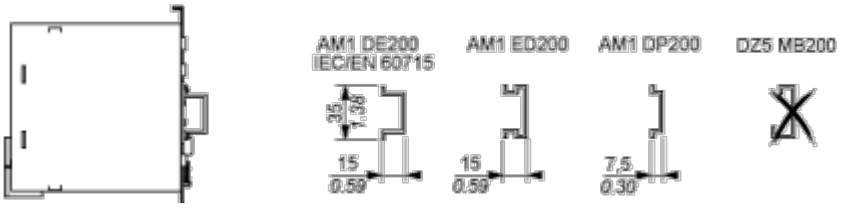

Connections and Schema

Wiring Requirements

Cable Types and Wire Sizes

mm / in Ø ≤ 4 mm² Ø ≤ 12 AWG (10 / 0.39) Ø > 4 mm² Ø > 12 AWG (17 / 0.67) ABL		8RPS24030	8RPS24050 8RPS24100	8RPM24200 8WPS24200/24400
+ In –	mm²/AWG	1...4 / 16...12		
+ Out –	mm²/AWG	1...4 / 16...12		4...10 / 12...6
Ø	mm/in	4 / 0.16		
11...14	mm²/AWG	–	0,2...2,5 / 24...14	

Internal Wiring Diagram

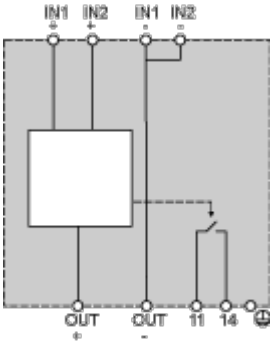

Scheme of Use with Power Supplies

Wiring Diagram with In ≤ 20mA

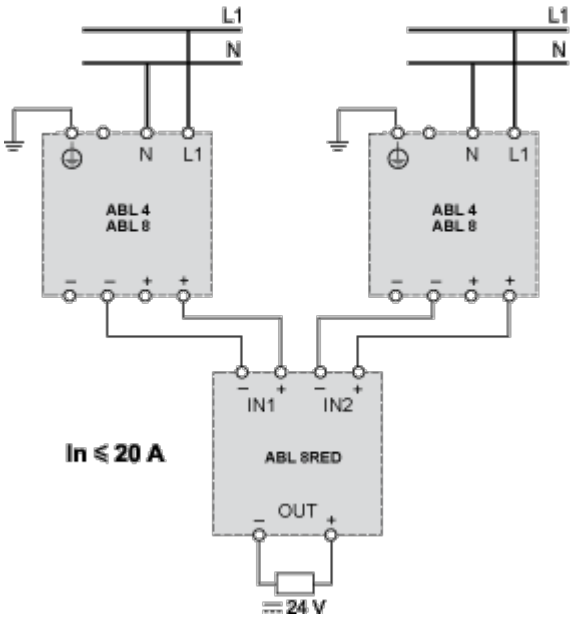

Wiring Diagram with In ≤ 40mA

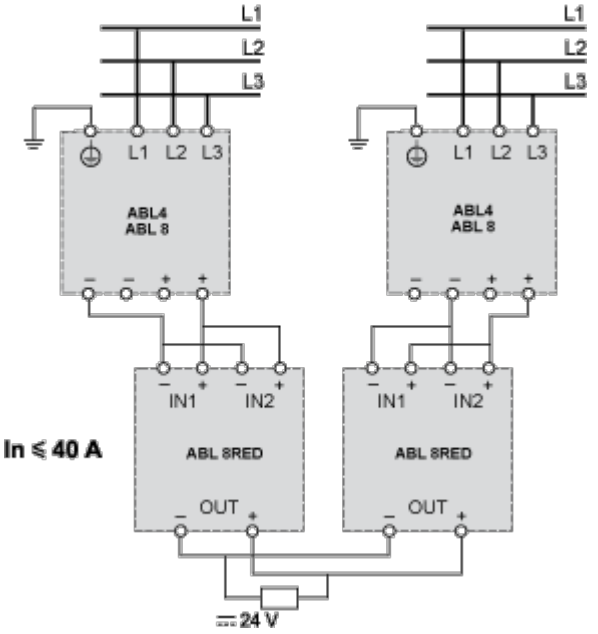

Image of product / Alternate images

Alternative

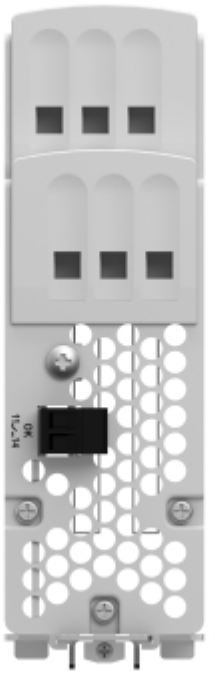

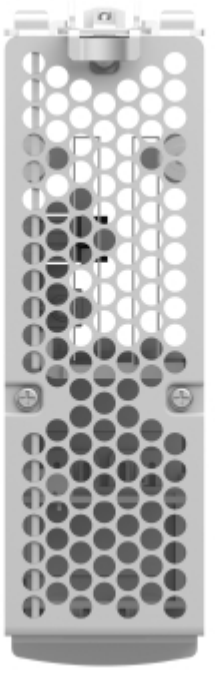





Productinformatieblad ABL8RED24400



