Fiche technique

Coffret de protection PV type 1+2 avec connecteur MC4 pour onduleur PV à 1 tracker MPP, 900 V DC
Référence: 5088564

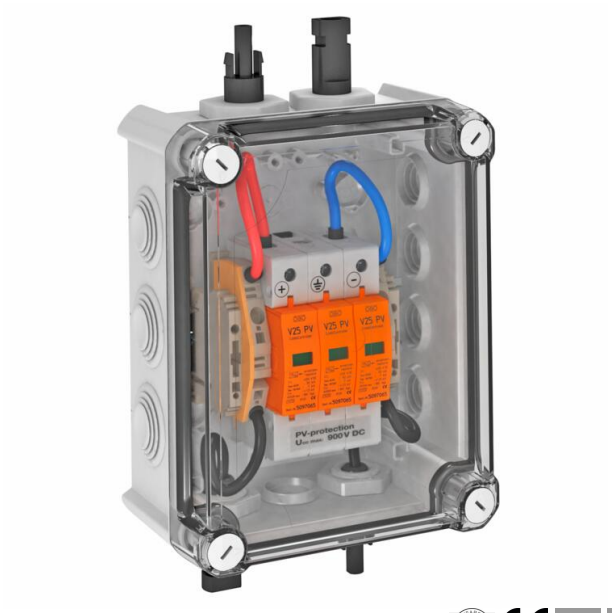

Type 1+2 LPZ 0→2

Solution système type 1+2 avec connecteur mâle MC4 pour onduleur photovoltaïque avec un tracker MPP

• Parafoudre à varistance, enfichable avec dispositif de coupure à commutation en Y résistante aux défauts selon la norme VDE 0100-712 (50539-12)
• Parafoudre combiné type 1+2 pour la liaison équipotentielle de protection contre la foudre selon la norme EN 62305 (VDE 0185-305)
• faible niveau de protection en courant continu : <3,0 kV (Uoc max = 900V CC avec V25-B+C/0-450PV)
• une entrée de chaine PV (connecteur enfichable MC4) sur une entrée MPP-WR, jusqu'à 30A CC par borne
• prémonté dans le boîtier en polycarbonate (IP66), résistant aux U.V., pour utilisation en extérieur

Pour la protection en courant continu de l'onduleur dans des installations photovoltaïques.

En cas de risque de condensation due au vent, à la glace, à la température ou au soleil, des mesures complémentaires peuvent être nécessaires !

Données de base

Référence	5088564
Typee	VG-BC900S1
Désignation 1	Coffret de protection PV
Désignation 2	1x1 strings PV sur1 WR-MPP+MC4
Fabricant	OBO
Dimension	900V DC
Couleur	gris clair; RAL 7035
Unité d'emballage minimale	1
Unité de quantité	pc
Poids	105 kg
Unité de poids	kg/100 pc
Empreinte CO2 (GWP) du berceau à la porte	3,7739 kg CO2e / 1 Pièce

Fiche technique

Coffret de protection PV type 1+2 avec connecteur MC4 pour onduleur PV à 1 tracker MPP, 900 V DC
Référence: 5088564

Dimensions

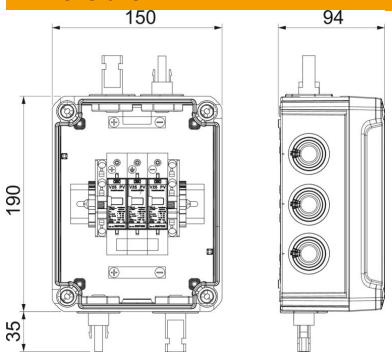

Caractéristiques techniques

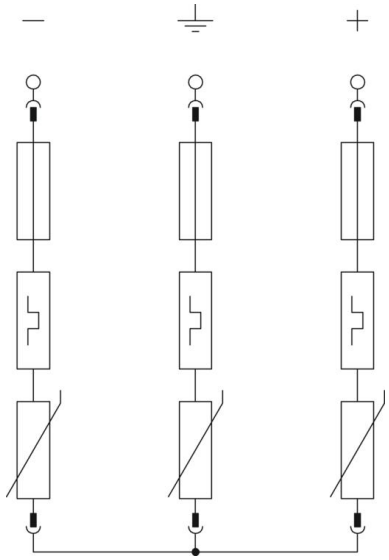

Courant de décharge maximal (8/20 µs) [total]	60 kA
Temps de réponse	<25 ns
Nombre d'entrées	1
Type d'entrée	MC4
Coupe-feu	non
Modèle	Pour 1 MPP et avec raccordement MC4
Largeur en unités de division (TE, 17,5 mm)	autres
Température de service max.	80 °C
Température de service min.	-40 °C
Courant de choc de décharge (10/350 µs)	7 kA
Report d'alarme	non
Tension max. permanente CC	900 V
Section de conducteur rigide (unifilaire/multifilaire) max.	35 mm²
ZPF	0→2
Max. Tension PV	900 V
Courant de décharge maximal (8/20 µs)	50 kA
Type de montage	prémonté dans le boîtier
Courant de décharge nominal (8/20)	30 kA
Courant décharge nominal (8/20 µs) [L-N]	30 kA
Type du réseau	DC
Type de réseau CC	oui
Type de réseau IT	non
Autre type de réseau	non
Type de réseau TN	non
Type de réseau TN-C	non
Type de réseau TN-C-S	non
Type de réseau TN-S	non
Type de réseau TT	non
Nombre de pôles	3
Classe d'essais type 1	oui
Classe d'essais type 2	oui

Fiche technique

Coffret de protection PV type 1+2 avec connecteur MC4 pour onduleur PV à 1 tracker MPP, 900 V DC
Référence: 5088564

Caractéristiques techniques

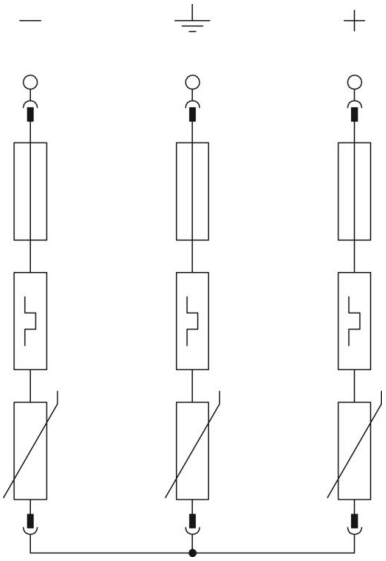

Conformité ROHS	oui
Indice de protection	IP66
Niveau de protection	≤3,0 kV
Signalisation sur l'appareil	optique
Type selon EN 61643-11	Type 1+2
SPD selon CEI 61643-1	classe I+II
Plage de températures d'utilisation max.	80 °C
Plage de températures d'utilisation min.	-40 °C
Profondeur	9 mm
Nombre d'entrées de câbles	4
Max. Tension d'entrée DC	900 V
Protection des chaînes	Sans
Fonction de contrôle	Non
Max. Courant d'entrée par chaîne	30 A
Max. courant de sortie	30 A
Nombre d'entrées de chaîne	1
Avec interrupteur sectionneur équipé	Non
Anschlussart Generatoran-schlusskasten	MC4
Nombre MPPT	1
Entrées par MPPT	1
Sorties par MPPT	1