Productinformatieblad

Specificaties



Phaseo Universal - DC converter module - 24W - 24-28,8V DC, 12V DC - 2A

ABL8DCC12020

EAN Code: 3389119406895

Prijs: 204,40 EUR

Hoofd

range of product	Phaseo Universal
product of component type	Converter module
nominaal vermogen in W	24 W
ingangsspanning	24...28.8 V DC
uitgangsspanning	12 V DC
voeding uitgangsstroom	2 A

Complementair

limieten ingangsspanning	22...30 V
efficiency	82 %
vermogensdissipatie in W	4 W
beveiligingstype input	Tegen omgekeerde polariteit
grenzen uitgangsspanning	7...15 V
regeling lijn en belasting	1...3 %
residuele rimpel	<= 100 mV
type bescherming output	Tegen overbelasting, beschermingstechnologie: automatische reset Tegen overspanning, beschermingstechnologie: uitschakelen als U > 7,8 V, automatische reset Tegen kortsluitingen, beschermingstechnologie: automatische reset
aansluitingen - aansluitklemmen	Voor invoerverbinding: schroefklemmen, aansluitingsmogelijkheid: 2 x 0,5...2 x 4 mm² AWG 24...AWG 10 Voor uitvoerverbinding: schroefklemmen, aansluitingsmogelijkheid: 2 x 0,5...2 x 4 mm² AWG 24...AWG 10
bevestigingsmethode	Met clips aan 35 mm symmetrische DIN-rail, gebruikstand: horizontaal Met clips aan 35 mm symmetrische DIN-rail, gebruikstand: vertikaal
operating altitude	2000 m
naam test	Geïnduceerd elektromagnetisch veld In overeenstemming met IEC 61000-4-6 level 3 Gestraald elektromagnetisch veld In overeenstemming met IEC 61000-4-3 level 3 Snelle overgang In overeenstemming met IEC 61000-4-4 level 3 Piek In overeenstemming met IEC 61000-4-5 level 2 Emissies door geleiding/straling In overeenstemming met EN 55022 Class B Elektrostatische ontladingen In overeenstemming met IEC 61000-4-2 Emissie In overeenstemming met IEC 61000-6-3
lokale signalering	1 LED (groen) voor uitgangsspanning (> 6 V)
net weight	0,3 kg

Omgeving

De weergegeven prijs is de adviesprijs in euro excl. BTW. Deze kan onderhevig zijn aan korting. Neem contact op met uw lokale distributeur of detailhandel voor de daadwerkelijke prijs

Disclaimer: Deze documentatie is niet bedoeld als vervanging voor en mag niet worden gebruikt voor het bepalen van de geschiktheid of betrouwbaarheid van deze producten voor specifieke gebruikerstoepassingen

IP beschermingsgraad	IP20 In overeenstemming met IEC 60529
ambient air temperature for operation	-25…60 °C
ambient air temperature for storage	-40…85 °C
relatieve vochtigheid	0…90 % tijdens werking: 0…95 % tijdens opslag
overvoltage category	Klasse 3
trilling bestendigheid	2 gn (f= 11,9…150 Hz) In overeenstemming met IEC 61131-2 3.5 mm (f= 3…11,9 Hz) In overeenstemming met IEC 61131-2
doorslagvastheid	500 V tussen input en aarde 500 V tussen input en output 500 V tussen output en aarde
product certifications	RCM EAC cCSAus UL
milieu-eigenschappen	EMC In overeenstemming met EN 50081-1 EMC In overeenstemming met IEC 61000-6-3 EMC In overeenstemming met IEC 61000-6-2 Veiligheid In overeenstemming met IEC 60950-1 Veiligheid In overeenstemming met IEC 61204

Verpakkingseenheid

Eenheidstype van verpakking 1	PCE
Aantal eenheden in verpakking 1	1
verpakking 1 hoogte	6,500 cm
verpakking 1 breedte	14,500 cm
verpakking 1 lengte	16,500 cm
verpakking_1_gewicht	603,000 g
Eenheidstype van verpakking 2	S04
Aantal eenheden in verpakking 2	18
verpakking 2 hoogte	30,000 cm
verpakking 2 breedte	40,000 cm
verpakking 2 lengte	60,000 cm
verpakking 2 gewicht	12,161 kg

contractuele waarborg

Garantie (in maanden)	18

Environmental Data

Schneider Electric wil tegen 2050 de Net Zero-status hebben bereikt via partnerschappen in de toeleveringsketen, materialen met een lagere impact en circulariteit via onze doorlopende campagne "Use Better, Use Longer, Use Again" om de levensduur van producten en de recycleerbaarheid te verlengen.

Uitleg van Environmental Data >

Hoe evalueren we de duurzaamheid van producten? >

Milieuvoetafdruk

Totale levenscyclus ecologische voetafdruk	**72 kg CO2 eq.**
Koolstofvoetafdruk van de fabricagefase [A1–A3]	**16 kg CO2 eq.**
Koolstofvoetafdruk van de distributiefase [A4]	**0.3 kg CO2 eq.**
Koolstofvoetafdruk van de installatiefase [A5]	**0.2 kg CO2 eq.**
Koolstofvoetafdruk van de gebruiksfase [B2, B3, B4, B6]	**54 kg CO2 eq.**
Koolstofvoetafdruk van de einde-levensfase [C1–C4]	**1 kg CO2 eq.**

Use Better

Materialen en verpakking

Pakket met gerecycleerd karton	**Nee**
Verpakkingen zonder kunststof	**Ja**
RoHS-richtlijn van de EU	**Conform door vrijstelling**
REACh-verordening	**Referentie bevat zorgwekkende stoffen (SVHC) boven drempelwaarde**
PVC-vrij	**PVC-vrij product**

Use Again

Herverpakken en herfabriceren

Percentage mogelijke recycleerbaarheid	**40**
Terugname	**Ja**
WEEE-label	**Het product moet op markten van de Europese Unie worden afgevoerd volgens specifieke afvalinzamelingsregels en mag nooit in een gewone vuilnisbak terechtkomen.**

Dimensions Drawings

Converter Module

Dimensions

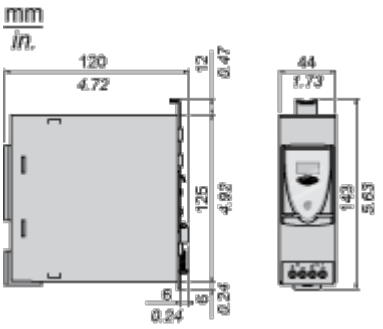

Connections and Schema

Internal Wiring Diagram

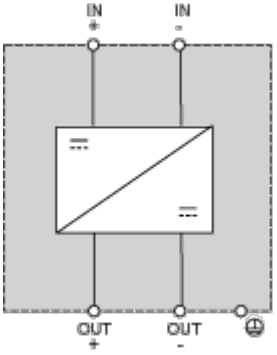

Scheme of Use with ABL4 Power Supplies

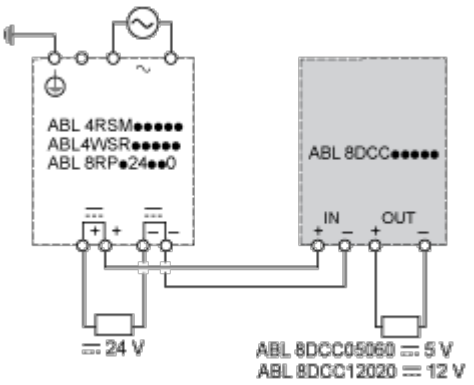

Image of product / Alternate images

Alternative



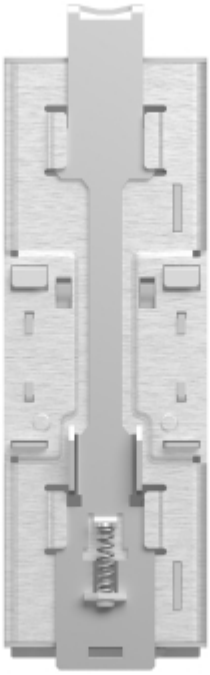

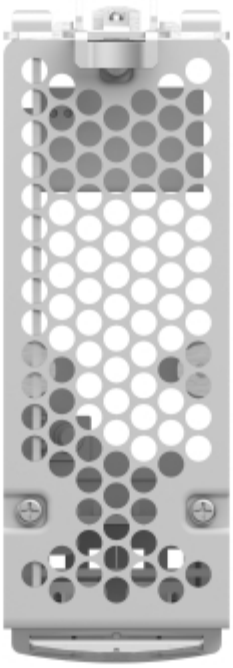

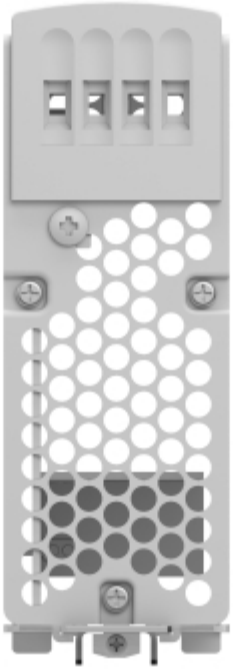

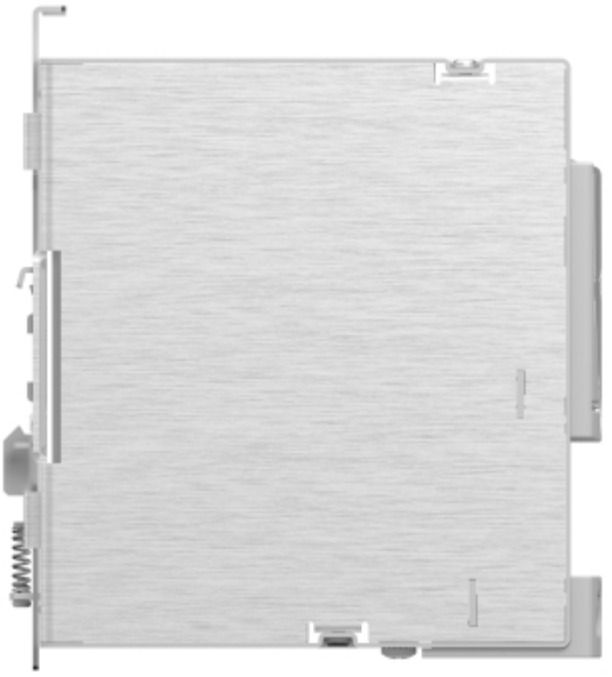


Schneider Electric
ABL8DCC12020
7V
15V
+ IN -
+ OUT -