# Technisches Datenblatt

## Bügelschelle 2056 U-Fuß, 2-fach, Kunststoffdruckwanne, FT

## Artikelnummer: 1186717




Bügelschelle mit U-Fuß, Kunststoffdruckwanne aus Polypropylen. Zur vertikalen und horizontalen Montage von 2 Einzelkabeln an C-Profilschiene. Für Schlitzweite 18 - 22 mm. Mit 1-gängiger Schraube an Druckwanne, universeller Sechskant-Schraubenkopf SW10, mit Schlitz und Kreuzschlitz. Geeignet für Montage im Innen- und Außenbereich. Mehrere Kabel sollten durch Doppelwannen getrennt werden. Der Einsatz einer Gegenwanne wird empfohlen. Darf in Wechselstromkreisen aufgrund der induktiven Erwärmung nicht mit einadrigen Kabeln in verzinkten Kabelleitern und Profilschienen verwendet werden.

HALOGEN FREE CE 18 22 U

St Stahl

FT tauchfeuerverzinkt

### Stammdaten

| | |
|---|---|
| Artikelnummer | 1186717 |
| Typ | BS-U2-K-22 FT |
| Bezeichnung 1 | Bügelschelle 2056 |
| Bezeichnung 2 | 2-fach |
| Hersteller | OBO |
| Dimension | 16-22mm |
| Werkstoff | Stahl |
| Oberfläche | tauchfeuerverzinkt |
| Oberflächennorm | DIN EN ISO 1461 |
| Kleinste VK-Einheit | 50 |
| Mengeneinheit | Stück |
| Gewicht | 4,95 kg |
| Gewichtseinheit | kg/100 St. |
| CO2 Fußabdruck (GWP) Cradle-to-Gate | 0,1271 kg CO2e / 1 Stück |

# Technisches Datenblatt

## Bügelschelle 2056 U-Fuß, 2-fach, Kunststoffdruckwanne, FT

## Artikelnummer: 1186717

### Abmessungen

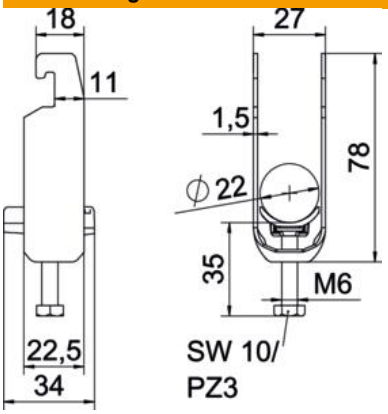


| | |
|---|---|
| Länge | 22,5 mm |
| Breite | 27 mm |
| Höhe | 78 mm |
| Blechstärke | 1,5 mm |
| Maß A | 22,5 mm |
| Maß B | 27 mm |
| Maß C | 34 mm |
| Maß G | M6 |
| Maß H | 78 mm |
| Maß L | 47 mm |
| Maß t | 1,5 mm |

### Technische Daten

| | |
|---|---|
| Anzahl der Kabel/Rohre | 2 |
| für Rohrdurchmesser max. | 22 mm |
| für Rohrdurchmesser min. | 16 mm |
| für Schiene mit Schlitzweite (mit Intervall) max. | 22 mm |
| für Schiene mit Schlitzweite (mit Intervall) min. | 18 mm |
| Gewinde | M6 |
| Halogenfrei | ja |
| Länge Außenmaß | 34 mm |
| Max. Anzugsdrehmoment | 3 Nm |
| Mit Kunststoffwanne | ja |
| Montageart | Profilschiene |
| ROHS Konform | ja |
| Schlitzweite | 10 mm |
| Spannbereich D max. | 22 mm |
| Spannbereich D min. | 16 mm |
| Zusatz Oberfläche | feuerverzinkt |
| Zusatz Werkstoff | Stahl |
| Mit Gegenwanne | nein |
| Werkstoff der Wanne | Kunststoff |
| Werkstoffgüte der Wanne | Polypropylen |