Technisch specificatieblad

Bliksem-ISO-klem

Artikelnummer: 2157128

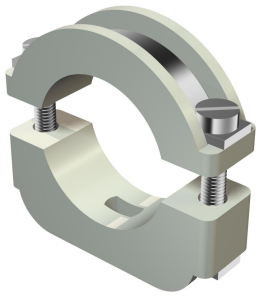

Blitz-ISO-klem: kunststof klem met metalen voering, waardoor ook geschikt voor zware belastingen; metalen delen van staal, galvanisch verzinkt.
3015 met sleufopening 4,5 mm
*Afmeting 6-12 en 10-17 niet geschikt voor klinknagelapparaat.

HALOGEN FREE CE

PS Polystyreen

Stamgegevens

Artikelnummer	2157128
Type	3015 12 LGR
Omschrijving 1	Zware-ISO-beugel
Omschrijving 2	met sleufopening
Fabrikant	OBO
Dimensie	6-12mm
Kleur	lichtgrijs; RAL 7035
Materiaal	Polystyreen
Kleinste verkoop-eenheid	50
Eenheid van hoeveelheid	Stuk
Gewicht	1,6 kg
Eenheid gewicht	kg/100 st.
CO2-voetafdruk (GWP) van wieg tot poort	0,0498 kg CO2e / 1 Stuk

Technisch specificatieblad

Bliksem-ISO-klem

Artikelnummer: 2157128

Afmetingen

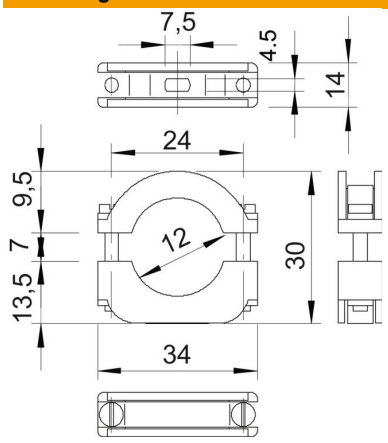

Maat A	34 mm
Maat B	24 mm
Maat b	14 mm
Maat D	12 mm
Afm. H	30 mm
Afmeting Ho (mm)	9,5
Afmeting Hu (mm)	13,5
Maat L	7,5 mm
Maat x	7 mm

Technische gegevens

Aantal kabels/ buizen	1
Uitvoering	Gesloten
Type bevestiging	Schroefgat
Geschikt in brandbeveiligingszone	nee
Halogeenvrij	ja
met kunststof mantel	nee
ROHS-conform	ja
Schroef	M4 x 22
Spanbereik D max.	12 mm
Spanbereik D min.	6 mm
UV-bestendig	nee