Technisch specificatieblad

Sokkel-klembeugel, 2-voudig

Artikelnummer: 2140608



Vorkklem op sokkel 2 kabels 10mm

HALOGEN FREE CE

PP Polypropyleen

Stamgegevens

Artikelnummer	2140608
Type	2962 2X10
Omschrijving 1	Sokkel-klembeugel
Omschrijving 2	voor 2 kabels
Fabrikant	OBO
Dimensie	10mm
Kleur	lichtgrijs; RAL 7035
Materiaal	Polypropyleen
Kleinste verkoop-eenheid	100
Eenheid van hoeveelheid	Stuk
Gewicht	0,283 kg
Eenheid gewicht	kg/100 st.
CO2-voetafdruk (GWP) van wieg tot poort	0,0134 kg CO2e / 1 Stuk

Technisch specificatieblad

Sokkel-klembeugel, 2-voudig

Artikelnummer: 2140608

Afmetingen

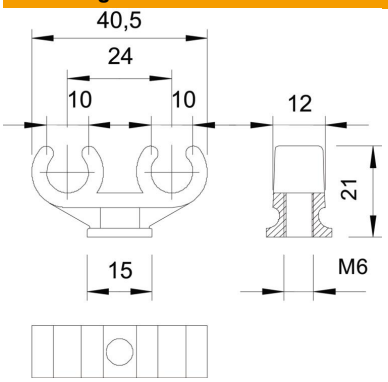

Maat A	40,5 mm
Maat B	12 mm
Maat C	Ø 15 mm
Afm. H	21 mm
Maat L	24 mm

Technische gegevens

Aantal kabels/ buizen	2
Uitvoering	met twee voetjes
Type bevestiging	schroefdraadaansluiting
Geschikt in brandbeveiligingszone	nee
Afmetingen	10 + 10
Halogeenvrij	ja
met kunststof mantel	nee
Nominale diameter	9,6 mm
ROHS-conform	ja
Spanbereik D max.	10 mm
Spanbereik D min.	10 mm
UV-bestendig	nee