AXOR

Merk	AXOR
Artikelnaam	**AXOR ShowerSolutions** hoofddouche 300 1jet met douche-arm
Art.nr.	35300670
Oppervlakte	Mat zwart
Netto prijs	2.419,43 EUR

Product foto

Maat tekeningen

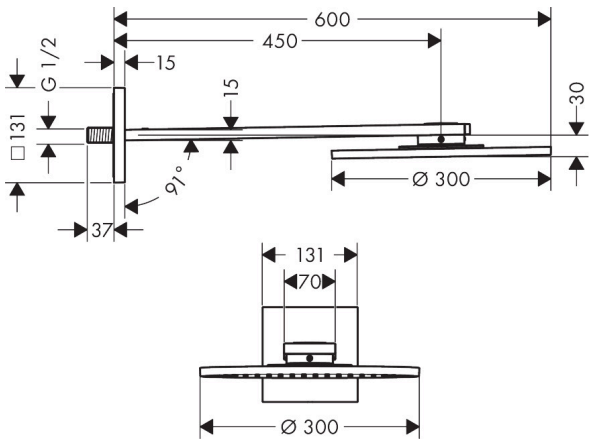

Kenmerken

- bestaat uit: hoofddouche, douchearm
- diameter straalplaat 300 mm
- PowderRain
- doorstroomhoeveelheid PowderRain-straal bij 3 bar: 17,6 l/min
- functie van: 14,3 l/min
- maximale doorstroomhoeveelheid bij 3 bar: 17,6 l/min
- dynamische straalnoppen komen pas tevoorschijn bij gebruik
- afdekplaat van metaal
- plafonddouche afneembaar voor reiniging
- ServiceCard met zeef kan zonder gereedschap worden verwijderd voor reiniging
- lengte douchearm: 450 mm

Technologie

Straalsoorten

Merk	AXOR
Artikelnaam	**AXOR ShowerSolutions** hoofddouche 300 1jet met douche-arm
Art.nr.	35300670
Oppervlakte	Mat zwart
Netto prijs	2.419,43 EUR

Stroomschema

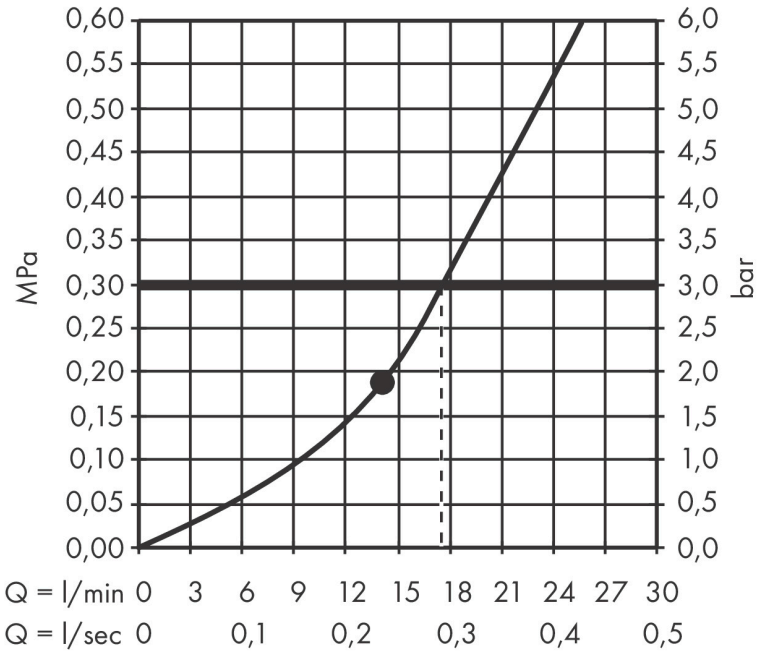

De verbruikswaarden werden in overeenstemming met de praktijk met de bijbehorende armaturen (thermostaat/mengkraan/inbouwventiel) gemeten.

Merk	AXOR
Artikelnaam	**AXOR ShowerSolutions** hoofddouche 300 1jet met douche-arm
Art.nr.	35300670
Oppervlakte	Mat zwart
Netto prijs	2.419,43 EUR

Installatievoorbeelden

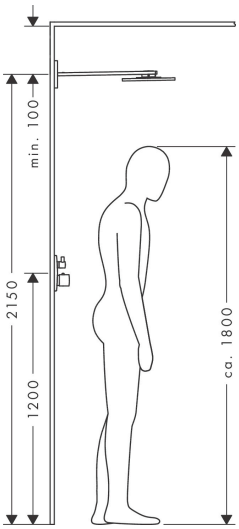

Afmetingen kunnen variëren vanwege keramische toleranties die verband houden met het productieproces.

Merk	AXOR
Artikelnaam	**AXOR ShowerSolutions** hoofddouche 300 1jet met douche-arm
Art.nr.	35300670
Oppervlakte	Mat zwart
Netto prijs	2.419,43 EUR

Explosietekening voor bouwjaar: >03/19

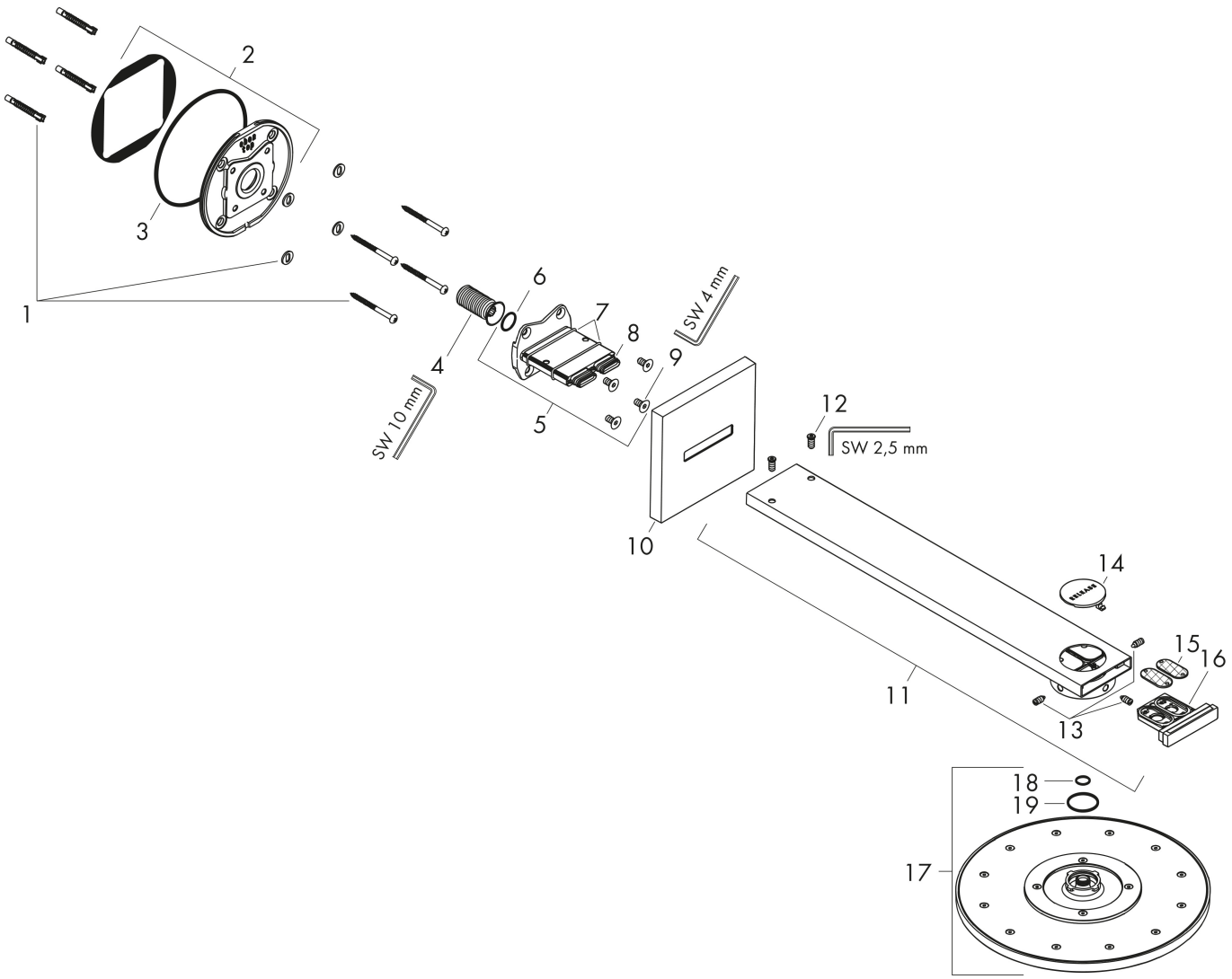

AXOR

Merk	AXOR
Artikelnaam	**AXOR ShowerSolutions** hoofddouche 300 1jet met douche-arm
Art.nr.	35300670
Oppervlakte	Mat zwart
Netto prijs	2.419,43 EUR

Onderdelen voor bouwjaar: >03/19

Pos	Beschrijving	Art.nr.	Prijs
1	bevestigingsmateriaal	96179000	10,40
2	muurflans	93455000	64,30
3	O-ring 120x2,5	93399000	4,80
4	aansluiting G½	93419000	52,00
5	adapter voor hoofddouche	93456000	147,60
6	O-ring 17x1,5	98137000	3,00
7	O-Ring 30x2	98186000	3,00
8	O-ring 15x1,5	92118000	3,00
9	schroef	93431000	7,70
10	rozet	93400000	78,40
11	douche-arm	93404000	491,20
12	schroef	92137000	4,80
13	schroef-set	93454000	52,00
14	drukschakelaar	93401000	16,60
15	zeef	93402000	10,40
16	service eenheid	93403000	78,40
17	Hoofdouche	93451000	994,20
18	O-ring 11x2	98127000	3,00
19	O-Ring 28x2	98194000	3,00