Fiche technique

Collier de serrage sur socle, double

Référence: 2140721



Collier de serrage sur socle 2 câbles 18-22 mm

HALOGEN FREE

PP Polypropylène

Données de base

Référence	2140721
Typee	2962 2x22
Désignation 1	Collier de serrage sur socle
Désignation 2	pour 2 câbles
Fabricant	OBO
Dimension	18-22mm
Couleur	gris clair; RAL 7035
Matériau	Polypropylène
Unité d'emballage minimale	25
Unité de quantité	pc
Poids	1,064 kg
Unité de poids	kg/100 pc
Empreinte CO2 (GWP) du berceau à la porte	0,0487 kg CO2e / 1 Pièce

Fiche technique

Collier de serrage sur socle, double

Référence: 2140721

Dimensions

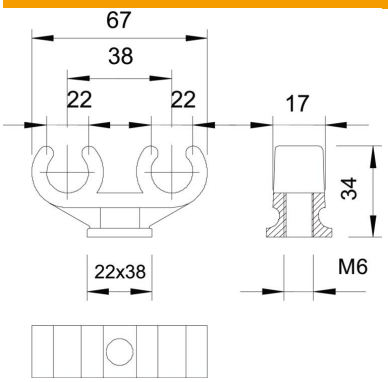

Cote A	67 mm
Cote B	17 mm
Cote C	22 x 38 mm
Dimension H	34 mm
Cote L	38 mm

Caractéristiques techniques

Nombre de câbles/tubes	2
Modèle	à deux pattes
Type de fixation	Raccord fileté
Convient pour les espaces coupe-feu	non
Taille	18/22 + 18/22
Sans halogène	oui
Avec gaine en matière plastique	non
Diamètre nominal	17,8 mm
Conformité ROHS	oui
Plage de serrage D max.	22 mm
Plage de serrage D min.	18 mm
Résistant aux UV	non