Technisch specificatieblad

Schroefafstandsklem, zware uitvoering M10

Artikelnummer: 1388118



Schroefbaar op schroefdraad M10. Maat 27 FT is geschikt voor M25. Maat 48,5 FT is geschikt voor M50. De maat 60 FT is geschikt voor M63

CE UK CA

St Staal

FT thermisch verzinkt

Stamgegevens

Artikelnummer	1388118
Type	2900WM10 48.5 FT
Omschrijving 1	Afstandklem
Omschrijving 2	met draadaansluiting M10
Fabrikant	OBO
Dimensie	1 1/2"
Materiaal	Staal
Oppervlak	thermisch verzinkt
Oppervlaktenorm	DIN EN ISO 1461
Kleinste verkoop-eenheid	25
Eenheid van hoeveelheid	Stuk
Gewicht	9,284 kg
Eenheid gewicht	kg/100 st.
CO2-voetafdruk (GWP) van wieg tot poort	0,1998 kg CO2e / 1 Stuk

Technisch specificatieblad

Schroefafstandsklem, zware uitvoering M10

Artikelnummer: 1388118

Afmetingen

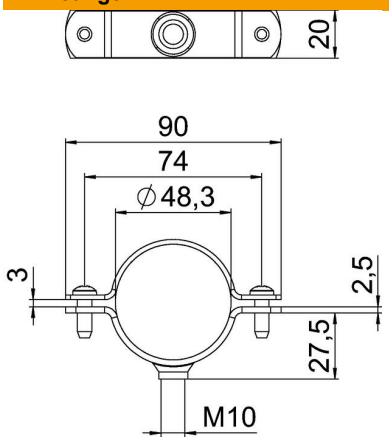

Lengte	88 mm
Breedte	20 mm
Maat A	88 mm
Maat B	72 mm
Maat L	88 mm
Maat t	2 mm
Afmeting t1 (mm)	2,5 mm
Maat x	3 mm

Technische gegevens

Uitvoering	Gesloten
Type bevestiging	Schroefgat
voor diameter	48,5
voor buisdiameter	M50
Geschikt in brandbeveiligingszone	nee
Schroefdraad	M10
Afmetingen	1 1/2"
Halogeenvrij	nee
met kunststof mantel	nee
Gatgrootte	M10
ROHS-conform	ja
Schroef	M6 x 20
Spanbereik D max.	48,5 mm
Spanbereik D min.	45,5 mm
UV-bestendig	ja