# Technisch specificatieblad

## Sokkel-klembeugel, 1-voudig

## Artikelnummer: 2140101



Schroefbaar op schroefdraad M6.

HALOGEN FREE

PP Polypropyleen

### Stamgegevens

| | |
|---|---|
| Artikelnummer | 2140101 |
| Type | 2962 10 LGR |
| Omschrijving 1 | Sokkel-klembeugel |
| Fabrikant | OBO |
| Dimensie | 10mm |
| Kleur | lichtgrijs; RAL 7035 |
| Materiaal | Polypropyleen |
| Kleinste verkoop-eenheid | 100 |
| Eenheid van hoeveelheid | Stuk |
| Gewicht | 0,136 kg |
| Eenheid gewicht | kg/100 st. |
| CO2-voetafdruk (GWP) van wieg tot poort | 0,0074 kg CO2e / 1 Stuk |

# Technisch specificatieblad

## Sokkel-klembeugel, 1-voudig

## Artikelnummer: 2140101

### Afmetingen

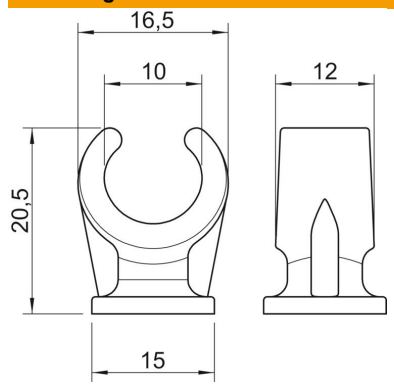


| | |
|---|---|
| Maat A | 16,5 mm |
| Maat B | 12 mm |
| Maat C | 15 mm |
| Afm. H | 20,5 mm |

### Technische gegevens

| | |
|---|---|
| Aantal kabels/ buizen | 1 |
| Uitvoering | met één voetje |
| Type bevestiging | schroefdraadaansluiting |
| Geschikt in brandbeveiligingszone | nee |
| Afmetingen | 10 |
| Halogeenvrij | ja |
| met kunststof mantel | nee |
| Nominale diameter | 9,6 mm |
| ROHS-conform | ja |
| Spanbereik D max. | 10 mm |
| Spanbereik D min. | 10 mm |
| UV-bestendig | nee |