PD2-S-IB

92166 EAN: 4007529921669

- Spanning: 110 – 240 V AC 50 / 60 Hz
- Afmetingen: Ø 80 x 85 mm
- Typisch verbruik: ca. 0.2 W

Bestelgegevens

Omschrijving	Kleur	Art.nr.
PD2-S-IB	wit	92166

Accessoires

Omschrijving	Kleur	Art.nr.
BLE-IR-Adapter	zwart	93067
Beschermingskorf BSK (Ø 200 x 90 mm)	wit	92199
Afdekring PD2/PD3 IB		93085
Afdeklamellen PD2-IB		36635

Technische gegevens

Spanning:	110 – 240 V AC 50 / 60 Hz
Afmetingen:	Ø 80 x 85 mm
Typisch verbruik:	ca. 0.2 W
Detectiebereik:	horizontaal 360° (Plafondmontage)
Reikwijdte:	max. Ø 10 m dwars max. Ø 6 m frontaal max. Ø 4 m zittend
Detectiezone voor dwars langs de melder lopen:	78 m² / 2.5 m Montagehoogte
Montagehoogte min./max./aanbevolen:	2 m / 5 m / 2.5 m
Beschermingsgraad/-klasse:	IP20 / Klasse II
Slagvastheid:	IK05
Omgevingstemperatuur:	-25 °C tot +50 °C
Behuizing:	polycarbonaat, UV-bestendig
Kleur:	wit mat, overeenkomstig RAL9010
Pulsduur:	2 of 9 s

Productinformatie

Slave-melder met een cirkelvormige detectiezone

Voor uitbreiding van het detectiebereik van een master melder

Zendt een inschakelpuls naar de Master melder zodra een beweging wordt gedetecteerd, ongeacht de ingestelde lichtwaarde

Compatibel met 230 V mastermelders, zie voor uitzonderingen de betreffende mastermelder.

Toepassingsvoorbeelden:
kleine kantoren, trappenhuis, kantoortuinen, vergaderzalen, classrooms/seminar Rooms

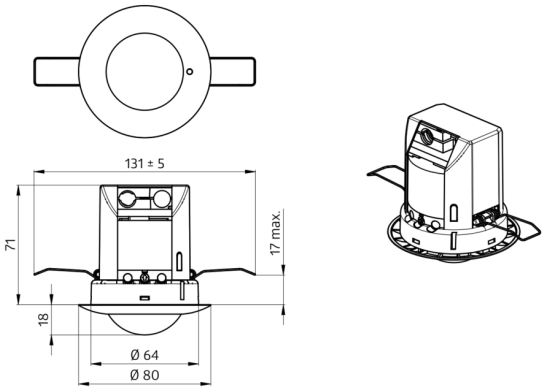
131 ± 5
71
17 max.
18
Ø 64
Ø 80

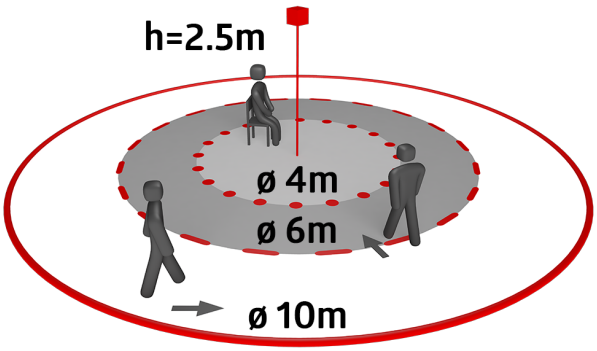
h=2.5m
ø 4m
ø 6m
ø 10m

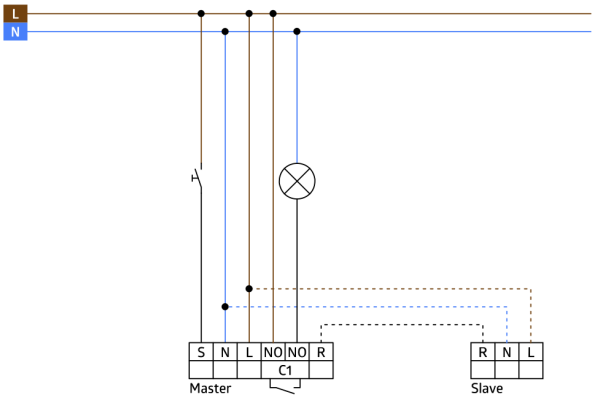
L
N
S
N
L
NO
NO
R
C1
Master
R
N
L
Slave

Accessoires

BLE-IR-Adapter
Art.nr.: 93067

Afmetingen: 40 x 55 x 103 mm
Kleur: zwart
Frequentie: 2.4 GHz ISM band, GFSK 0.2 dBm + 5.3 dBi = 5.5 dBm

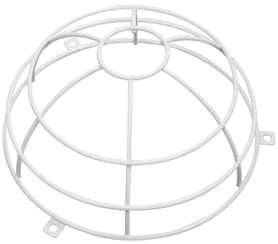

Beschermingskorf BSK (Ø 200 x 90 mm)
Art.nr.: 92199

Afmetingen: Ø 200 x 90 mm
Slagvastheid: IK09
Behuizing: gecoate stalen korf

Afdekring PD2/PD3 IB
Art.nr.: 93085

Afmetingen: Ø 84 x 9 mm
Behuizing: polycarbonaat, UV-bestendig
Kleur: gitzwart glanzend, overeenkomstig RAL9005

Afdeklamellen PD2-IB
Art.nr.: 36635

Behuizing: polycarbonaat, UV-bestendig
Kleur: transparant