PHILIPS

13163 250W GX5.3 24V 1CT/10X5F

923919720501



Lamp:

Metalen halogeenlampen met inwendige reflector die als een efficiënt spiegelcondensorsysteem functioneert.

Algemene informatie

Lampvoet	GX5.3
Gebruiksstand	UNIVERSEEL [Elke of universeel (U)]
Levensduur tot 50% uitval (nom.)	50 hr

Gegevens lichttechniek

Kleurweergave-index (CRI)	100

Bedrijfs- en elektrische gegevens

Energieverbruik	250 W
Spanning (nom.)	24 V

Dimbaarheid en regelsystemen

Dimbaar	Ja

Wijziging van gegevens voorbehouden

Eigenschappen behuizing en afmetingen

Lampmateriaal	Kwarts-UV Open
Reflectorafwerking	Soepel
Lampvorm	R50
Nettogewicht (per stuk)	0,024 kg

Keurmerken en classificaties

CE-markering	Ja

Productgegevens

Productnaam voor bestelling	13163 250W GX5.3 24V 1CT/10X5F
Volledige productnaam	13163 250W GX5.3 24V 1CT/10X5F

Full EOC	871150040975160
Bestelcode	8711500409751
Materiaalnr. (12NC)	923919720501
Lokale code	13163ELC
Numerator - Aantal per pak	1
EAN/UPC - product/behuizing	8711500409751
Numerator - Dozen per buitendoos	50
EAN/UPC - Case	8711500419415

Maatschets

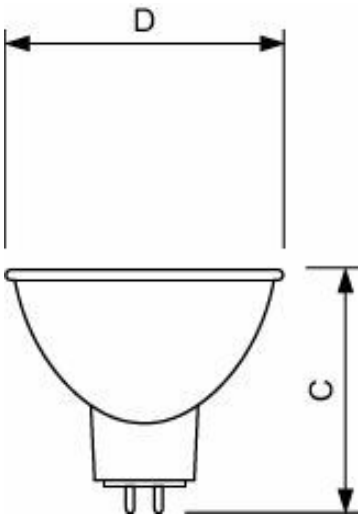

Product	D (max)	C (max)
13163 250W GX5.3 24V 1CT/10X5F	50 mm	44,5 mm

© 2026 Signify Holding. Alle rechten voorbehouden. De informatie die in dit document wordt verstrekt kan zonder voorafgaande kennisgeving worden gewijzigd. Signify doet geen uitspraken over en geeft geen garanties voor de nauwkeurigheid of volledigheid van de informatie in dit document en kan op geen enkele wijze aansprakelijk worden gesteld voor handelingen die op deze informatie worden gebaseerd. De informatie in dit document is niet bedoeld als offerte en maakt geen deel uit van enige aanbieding of overeenkomst, tenzij anderszins overeengekomen met Signify. Philips en het Philips schildembleem zijn gedeponeerde handelsmerken van Koninklijke Philips N.V.