PHILIPS

13164 200W GX5.3 24V 1CT/24

923921120594



Lamp:

Metalen halogeenlampen met inwendige reflector die als een efficiënt spiegelcondensorsysteem functioneert.

Algemene informatie

Lampvoet	GX5.3
Gebruiksstand	S90 [Staand ±90° of lampvoet omlaag (BDH)]
Levensduur tot 50% uitval (nom.)	50 hr

Gegevens lichttechniek

Kleurweergave-index (CRI)	100

Bedrijfs- en elektrische gegevens

Energieverbruik	200 W
Spanning (nom.)	24 V

Dimbaarheid en regelsystemen

Dimbaar	Ja

Wijziging van gegevens voorbehouden

Eigenschappen behuizing en afmetingen

Lampmateriaal	Kwarts-UV Open
Reflectorafwerking	Soepel
Nettogewicht (per stuk)	0,025 kg

Keurmerken en classificaties

CE-markering	Ja

Full EOC	871150041058030
Bestelcode	8711500410580
Materiaalnr. (12NC)	923921120594
Lokale code	13164
Numerator - Aantal per pak	1
EAN/UPC - product/behuizing	8711500410580
Numerator - Dozen per buitendoos	24
EAN/UPC - Case	8711500419026

Productgegevens

Productnaam voor bestelling	13164 200W GX5.3 24V 1CT/24
Volledige productnaam	13164 200W GX5.3 24V 1CT/24

Maatschets

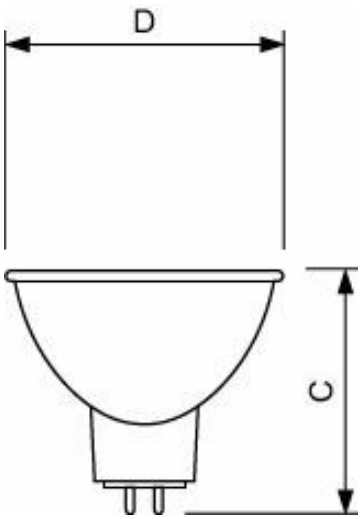

Product	D (max)	C (max)
13164 200W GX5.3 24V 1CT/24	50,7 mm	44,5 mm

© 2026 Signify Holding. Alle rechten voorbehouden. De informatie die in dit document wordt verstrekt kan zonder voorafgaande kennisgeving worden gewijzigd. Signify doet geen uitspraken over en geeft geen garanties voor de nauwkeurigheid of volledigheid van de informatie in dit document en kan op geen enkele wijze aansprakelijk worden gesteld voor handelingen die op deze informatie worden gebaseerd. De informatie in dit document is niet bedoeld als offerte en maakt geen deel uit van enige aanbieding of overeenkomst, tenzij anderszins overeengekomen met Signify. Philips en het Philips schildembleem zijn gedeponeerde handelsmerken van Koninklijke Philips N.V.