PHILIPS

DDL 150W 20V 24PK

923921419794



Lamp:

Metalen halogeenlampen met inwendige reflector die als een efficiënt spiegelcondensorsysteem functioneert.

Algemene informatie

Lampvoet	GX5.3
Gebruiksstand	S105 [s105]
Levensduur tot 50% uitval (nom.)	500 hr

Gegevens lichttechniek

Gecorreleerde kleurtemperatuur (nom.)	3150 K
Kleurweergave-index (CRI)	100

Bedrijfs- en elektrische gegevens

Energieverbruik	150 W
Spanning (nom.)	20 V

Dimbaarheid en regelsystemen

Dimbaar	Ja

Wijziging van gegevens voorbehouden

Eigenschappen behuizing en afmetingen

Lampmateriaal	Kwarts-UV Open
Reflectorafwerking	Gefacetteerde reflector
Lampvorm	R50
Nettogewicht (per stuk)	0,026 kg

Keurmerken en classificaties

CE-markering	Ja

Productgegevens

Productnaam voor bestelling	DDL 150W 20V 24PK
Volledige productnaam	DDL 150W 20V 24PK

Full EOC	871150041061030
Bestelcode	8711500410610
Materiaalnr. (12NC)	923921419794
Lokale code	14501DDL
Numerator - Aantal per pak	1
EAN/UPC - product/behuizing	8711500410610
Numerator - Dozen per buitendoos	24
EAN/UPC - Case	8711500419002

Maatschets

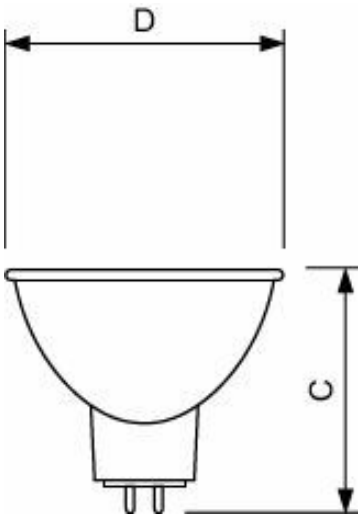

Product	D (max)	C (max)
DDL 150W 20V 24PK	50,7 mm	44,5 mm

© 2026 Signify Holding. Alle rechten voorbehouden. De informatie die in dit document wordt verstrekt kan zonder voorafgaande kennisgeving worden gewijzigd. Signify doet geen uitspraken over en geeft geen garanties voor de nauwkeurigheid of volledigheid van de informatie in dit document en kan op geen enkele wijze aansprakelijk worden gesteld voor handelingen die op deze informatie worden gebaseerd. De informatie in dit document is niet bedoeld als offerte en maakt geen deel uit van enige aanbieding of overeenkomst, tenzij anderszins overeengekomen met Signify. Philips en het Philips schildembleem zijn gedeponeerde handelsmerken van Koninklijke Philips N.V.