PHILIPS

5995 EJM 150W GX5.3 21V 1CT/24

923921019894



Lamp:

Metalen halogeenlampen met inwendige reflector die als een efficiënt spiegelcondensorsysteem functioneert.

Algemene informatie

Lampvoet	GX5.3
Gebruiksstand	S90 [Staand ±90° of lampvoet omlaag (BDH)]
Levensduur tot 50% uitval (nom.)	40 hr

Gegevens lichttechniek

Kleurweergave-index (CRI)	100

Bedrijfs- en elektrische gegevens

Energieverbruik	150 W
Spanning (nom.)	21 V

Dimbaarheid en regelsystemen

Dimbaar	Ja

Wijziging van gegevens voorbehouden

Eigenschappen behuizing en afmetingen

Lampmateriaal	Kwarts-UV Open
Reflectorafwerking	Soepel
Nettogewicht (per stuk)	0,025 kg

Keurmerken en classificaties

CE-markering	Ja

Full EOC	871150041063430
Bestelcode	8711500410634
Materiaalnr. (12NC)	923921019894
Lokale code	5995EJM
Numerator - Aantal per pak	1
EAN/UPC - product/behuizing	8711500410634
Numerator - Dozen per buitendoos	24
EAN/UPC - Case	8711500419033

Productgegevens

Productnaam voor bestelling	5995 EJM 150W GX5.3 21V 1CT/24
Volledige productnaam	5995 EJM 150W GX5.3 21V 1CT/24

Maatschets

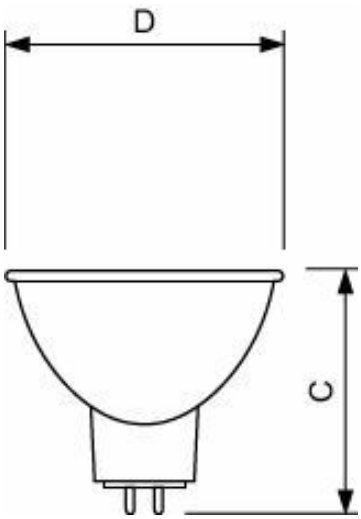

Product	D (max)	C (max)
5995 EJM 150W GX5.3 21V 1CT/24	50,7 mm	44,5 mm

© 2026 Signify Holding. Alle rechten voorbehouden. De informatie die in dit document wordt verstrekt kan zonder voorafgaande kennisgeving worden gewijzigd. Signify doet geen uitspraken over en geeft geen garanties voor de nauwkeurigheid of volledigheid van de informatie in dit document en kan op geen enkele wijze aansprakelijk worden gesteld voor handelingen die op deze informatie worden gebaseerd. De informatie in dit document is niet bedoeld als offerte en maakt geen deel uit van enige aanbieding of overeenkomst, tenzij anderszins overeengekomen met Signify. Philips en het Philips schildembleem zijn gedeponeerde handelsmerken van Koninklijke Philips N.V.