PHILIPS

13629 150W GX5.3 21V 1CT/24

924010319894



Lamp:

Metalen halogeenlampen met inwendige reflector die als een efficiënt spiegelcondensorsysteem functioneert.

Algemene informatie

Lampvoet	GX5.3
Gebruiksstand	S90 [Staand ±90° of lampvoet omlaag (BDH)]
Levensduur tot 50% uitval (nom.)	200 hr

Gegevens lichttechniek

Kleurweergave-index (CRI)	100

Bedrijfs- en elektrische gegevens

Energieverbruik	150 W
Spanning (nom.)	21 V

Dimbaarheid en regelsystemen

Dimbaar	Ja

Wijziging van gegevens voorbehouden

Eigenschappen behuizing en afmetingen

Lampmateriaal	Kwarts-UV Open
Reflectorafwerking	Soepel
Nettogewicht (per stuk)	0,025 kg

Keurmerken en classificaties

CE-markering	Ja

Full EOC	871150041073330
Bestelcode	8711500410733
Materiaalnr. (12NC)	924010319894
Lokale code	13629
Numerator - Aantal per pak	1
EAN/UPC - product/behuizing	8711500410733
Numerator - Dozen per buitendoos	24
EAN/UPC - Case	8711500421616

Productgegevens

Productnaam voor bestelling	13629 150W GX5.3 21V 1CT/24
Volledige productnaam	13629 150W GX5.3 21V 1CT/24

Maatschets

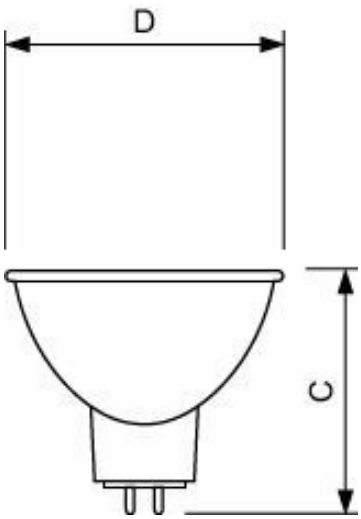

Product	D (max)	C (max)
13629 150W GX5.3 21V 1CT/24	50,7 mm	44,5 mm

© 2026 Signify Holding. Alle rechten voorbehouden. De informatie die in dit document wordt verstrekt kan zonder voorafgaande kennisgeving worden gewijzigd. Signify doet geen uitspraken over en geeft geen garanties voor de nauwkeurigheid of volledigheid van de informatie in dit document en kan op geen enkele wijze aansprakelijk worden gesteld voor handelingen die op deze informatie worden gebaseerd. De informatie in dit document is niet bedoeld als offerte en maakt geen deel uit van enige aanbieding of overeenkomst, tenzij anderszins overeengekomen met Signify. Philips en het Philips schildembleem zijn gedeponeerde handelsmerken van Koninklijke Philips N.V.