PHILIPS

13163 ELC/5H 250W GX5.3 24V 1CT/24

924862720540



Productomschrijving

Halogeen laagspanning – lange levensduur, lage kosten. De lange levensduur van de meeste laagspanningshalogeenlampen is verder verlengd door de unieke, door Philips ontwikkelde P3-technologie. Die maakt het mogelijk de lamp te gebruiken bij hogere temperaturen, wat de levensduur van de lamp verlengt, vroegtijdige uitval vermindert, en resulteert in minder arbeidsuren voor onderhoud. P3 verzekert ook een lichtopbrengst van constant hoge kwaliteit en maakt het mogelijk de lamp te gebruiken in elke brandpositie, wat compactere armatuurontwerpen mogelijk maakt. Daarnaast produceert de compacte gloeidraad een zuiver wit licht en hoge bundelintensiteit voor echt natuurlijke kleuren op het podium zonder hotspots.

Wijziging van gegevens voorbehouden

Algemene informatie

Lampvoet	GX5.3
Gebruiksstand	S90 [Staand ±90° of lampvoet omlaag (BDH)]
Levensduur tot 50% uitval (nom.)	500 hr

Gegevens lichttechniek

Kleurweergave-index (CRI)	100

Bedrijfs- en elektrische gegevens

Energieverbruik	250 W
Spanning (nom.)	24 V

Dimbaarheid en regelsystemen

Dimbaar	Ja

Eigenschappen behuizing en afmetingen

Lampmateriaal	Kwarts-UV Open
Reflectorafwerking	Soepel
Lampvorm	R50
Nettogewicht (per stuk)	0,024 kg

Keurmerken en classificaties

CE-markering	Ja

Productgegevens

Productnaam voor bestelling	13163 ELC/5H 250W GX5.3 24V 1CT/24
Volledige productnaam	13163 ELC/5H 250W GX5.3 24V 1CT/24
Full EOC	871150041347530
Bestelcode	8711500413475
Materiaalnr. (12NC)	924862720540
Lokale code	13163ELC/5H
Numerator - Aantal per pak	1
EAN/UPC - product/behuizing	8711500413475
Numerator - Dozen per buitendoos	24
EAN/UPC - Case	8711500435736

Maatschets

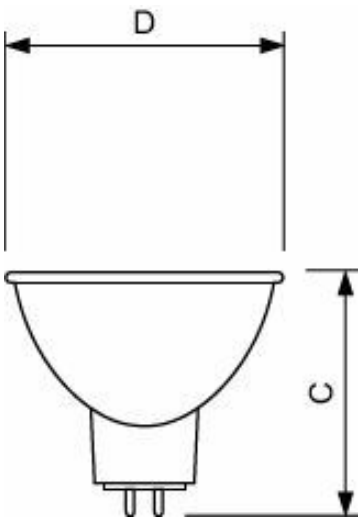

Product	D (max)	C (max)
13163 ELC/5H 250W GX5.3 24V 1CT/24	50 mm	44,5 mm

© 2026 Signify Holding. Alle rechten voorbehouden. De informatie die in dit document wordt verstrekt kan zonder voorafgaande kennisgeving worden gewijzigd. Signify doet geen uitspraken over en geeft geen garanties voor de nauwkeurigheid of volledigheid van de informatie in dit document en kan op geen enkele wijze aansprakelijk worden gesteld voor handelingen die op deze informatie worden gebaseerd. De informatie in dit document is niet bedoeld als offerte en maakt geen deel uit van enige aanbieding of overeenkomst, tenzij anderszins overeengekomen met Signify. Philips en het Philips schildembleem zijn gedeponeerde handelsmerken van Koninklijke Philips N.V.