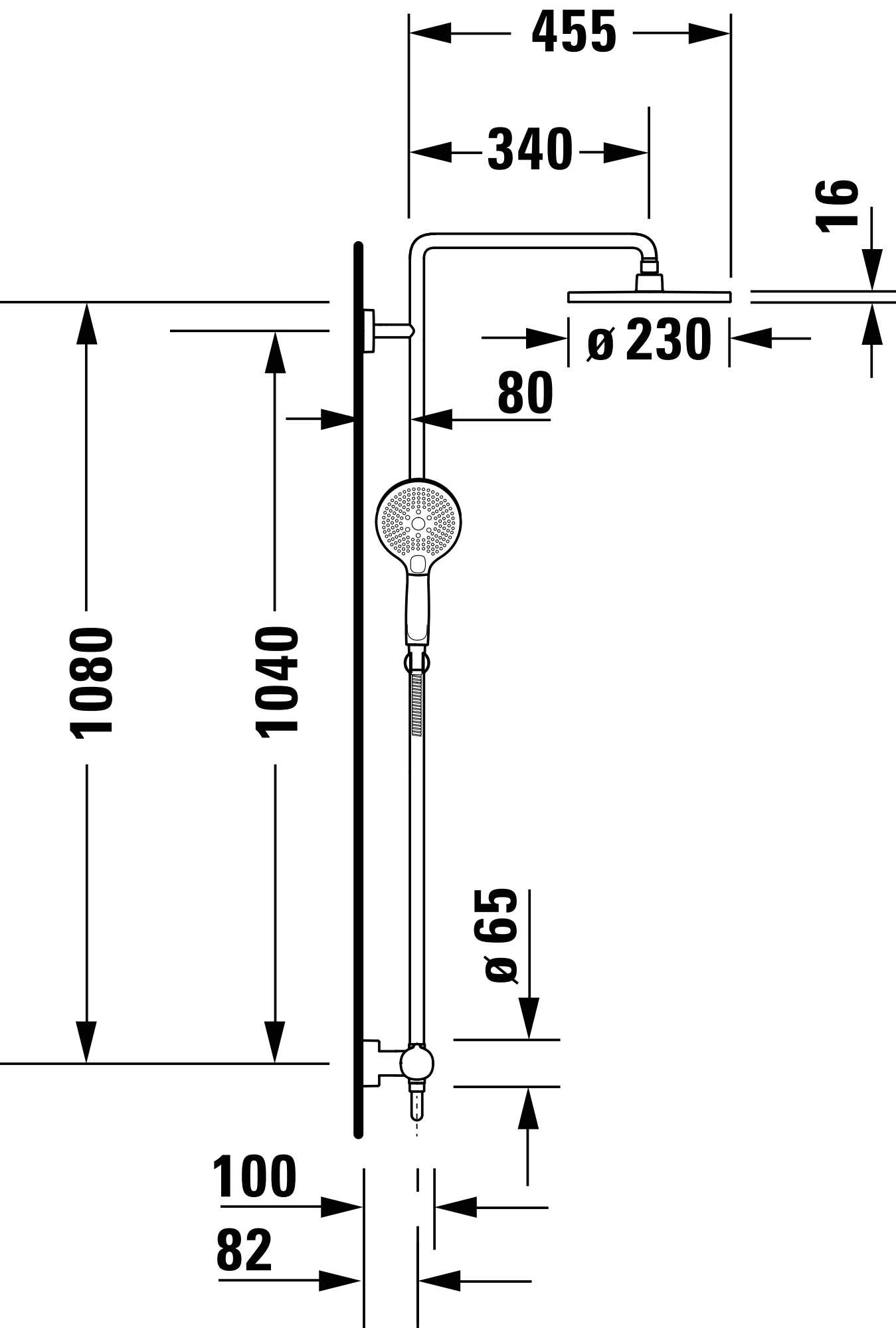
455
340
16
ø 230
80
1080
1040
ø 65
100
82