Fiche technique

Collier de fixation 605, moyen, G

Référence: 1018434



Collier à deux pattes de fixation pour câbles et tubes
*Tailles 7 à 12 non adaptées aux dispositifs de fixation par boulons.

St	Acier
G	galvanisé

Données de base

Référence	1018434
Typee	605 43 G
Désignation 1	Collier de fixation
Désignation 2	double patte
Fabricant	OBO
Dimension	43mm
Matériau	Acier
Surface	galvanisé
Norme de surface	EN ISO 19598 / EN ISO 4042
Unité d'emballage minimale	50
Unité de quantité	pc
Poids	2,324 kg
Unité de poids	kg/100 pc
Empreinte CO2 (GWP) du berceau à la porte	0,0436 kg CO2e / 1 Pièce

Fiche technique

Collier de fixation 605, moyen, G

Référence: 1018434

Dimensions

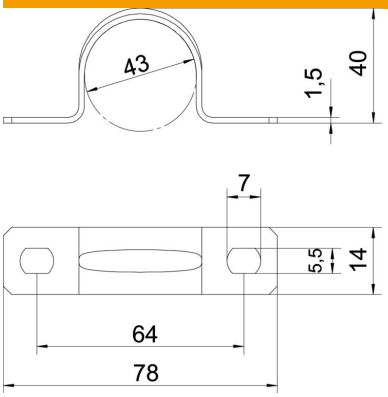

Longueur	78 mm
Largeur	14 mm
Hauteur	40 mm
Cote A	78 mm
Cote B	64 mm
Cote b	14 mm
Cote D	43 mm
Cote d	5,5 mm
Dimension e	7 mm
Dimension H	40 mm
Cote t	1,5 mm

Caractéristiques techniques

Distance au mur	non
Nombre de câbles/tubes	1
Modèle	à deux pattes
Type de fixation	Trou de vis
pour un diamètre de	43
Convient pour les espaces coupe-feu	non
Sans halogène	oui
Avec gaine en matière plastique	non
Dimension du trou	5,5 x 7
Épaisseur du matériau	1,5 mm
Diamètre nominal	43 mm
Conformité ROHS	oui
Résistant aux UV	oui