PHILIPS

MSR Gold 1500 FastFit 1CT/4

928107305115



Productomschrijving

MSR Gold™ FastFit – gemakkelijke lampvervanging in seconden. Uiteindelijk houden alle lampen op met branden, maar als dat gebeurt bij een enkelkneeps MSR Gold™ FastFit dan is hij in enkele seconden vervangen dankzij de speciaal ontworpen lampvoet en lamphouder. Deze lamp levert een bundel van puurwit licht met een hoge intensiteit voor een werkelijk verhelderende prestatie, terwijl de vergulde lampvoet een superieure hittebescherming biedt en vroegtijdige uitval voorkomt. De P3-technologie maakt het mogelijk de lamp in elke gewenste brandpositie en bij hogere temperaturen te gebruiken, wat de lamplevensduur en de constantheid van de opbrengst aan licht van hoge kwaliteit verder verbetert. Doordat het FastFit-ontwerp ook wordt toegepast op de Philips ST halogeen- en keramische lampen, verloopt het overschakelen tussen deze lamptechnologieën snel en gemakkelijk.

Wijziging van gegevens voorbehouden

Waarschuwingen en veiligheid

- Het is uiterst onwaarschijnlijk dat een kapotte lamp ook maar enige invloed heeft op uw gezondheid. Als een lamp breekt, ventileer de kamer dan gedurende 30 minuten en ruim de scherven op, bij voorkeur met handschoenen. Doe de scherven in een afgesloten plastic zak en breng die naar uw plaatselijke afvalverwerking voor recycling. Gebruik geen stofzuiger.

Algemene informatie

Lampvoet	PGJX50
Gebruiksstand	UNIVERSEEL [Elke of universeel (U)]
Levensduur tot 50% uitval (nom.)	750 hr

Gegevens lichttechniek

Lichtstroom	119.550 lm
Kleurkwaliteit, coördinaat X (nominaal)	323
Kleurkwaliteit, coördinaat Y (nominaal)	333
Gecorreleerde kleurtemperatuur (nom.)	6000 K
Lichtrendement (gespec.) (nom.)	80 lm/W
Kleurweergave-index (CRI)	80
Booglengte O (nom.)	6,3 mm

Bedrijfs- en elektrische gegevens

Energieverbruik	1.500 W
Lampstroom (nom.)	15,3 A

Dimbaarheid en regelsystemen

Dimbaar	Ja

Eigenschappen behuizing en afmetingen

Nettogewicht (per stuk)	0,131 kg

Keurmerken en classificaties

CE-markering	Ja

Productgegevens

Productnaam voor bestelling	MSR Gold 1500 FastFit 1CT/4
Volledige productnaam	MSR Gold 1500 FastFit 1CT/4
Full EOC	871829122134000
Bestelcode	8718291221340
Materiaalnr. (12NC)	928107305115
Lokale code	MSR1500FAFIGOLD
Numerator - Aantal per pak	1
EAN/UPC - product/behuizing	8718291221340
Numerator - Dozen per buitendoos	4
EAN/UPC - Case	8718291221357

Wijziging van gegevens voorbehouden

Maatschets

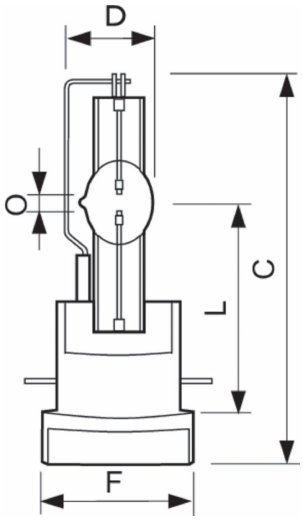

Product	D (max)	O	L (min)	L (max)	L	C (max)	F
MSR Gold 1500 FastFit 1CT/4	28 mm	6,3 mm	64 mm	66 mm	65 mm	128 mm	50 mm

Fotometrische gegevens

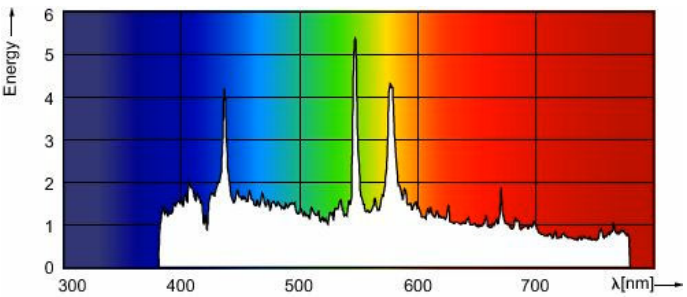

Spectral Power Distribution Colour - MSR Gold 1500 FastFit 1CT/4

© 2026 Signify Holding. Alle rechten voorbehouden. De informatie die in dit document wordt verstrekt kan zonder voorafgaande kennisgeving worden gewijzigd. Signify doet geen uitspraken over en geeft geen garanties voor de nauwkeurigheid of volledigheid van de informatie in dit document en kan op geen enkele wijze aansprakelijk worden gesteld voor handelingen die op deze informatie worden gebaseerd. De informatie in dit document is niet bedoeld als offerte en maakt geen deel uit van enige aanbieding of overeenkomst, tenzij anderszins overeengekomen met Signify. Philips en het Philips schildembleem zijn gedeponeerde handelsmerken van Koninklijke Philips N.V.