PHILIPS

MASTERC CDM-R111 Elite 35W/930 GX8.5 24D

928195405330



Perfect sprankelend licht, trendy ontwerp

De MASTERColour CDM-R111 Elite combineert het trendy uiterlijk van halogeenlampen met een 111 mm aluminiumreflector met de lange levensduur, het hoge energierendement en het heldere witte licht van de MASTERColour CDM.

Waarschuwingen en veiligheid

- Regel-VSA moet voorzien zijn van eindelevensduurbescherming (IEC 61167, IEC 62035)
- Alleen te gebruiken met elektronische VSA's. Lampen van 35 W in kleur 930 mogen ook gebruikt worden met elektromagnetische VSA's

Algemene informatie

Lampvoet	GX8.5
Gebruiksstand	UNIVERSEEL [Elke of universeel (U)]
Schakelcyclus	1.050
Meetreferentie van lichtstroom	Narrow Cone
Levensduur tot 50% uitval (nom.)	12.000 hr

Gegevens lichttechniek

Kleurcode	930 [CCT of 3000K]
Bundelhoek (nom.)	24 graden
Lichtstroom	1.750 lm
Lichtsterkte (nom.)	8.500 cd
Kleuraanduiding	Warm wit (WW)
Kleurkwaliteit, coördinaat X (nominaal)	0,434

Wijziging van gegevens voorbehouden

Kleurkwaliteit, coördinaat Y (nominaal)	0,398
Gecorreleerde kleurtemperatuur (nom.)	3000 K
Lichtrendement (gespec.) (nom.)	46 lm/W
Kleurweergave-index (CRI)	90
LLMF bij einde nominale levensduur (nom.)	70 %
Lichtstroom in conus van 90° (nom.)	1.750 lm

Bedrijfs- en elektrische gegevens

Energieverbruik	39,1 W
Opwarmtijd tot 60% licht	120 s
Spanning (nom.)	89 V

Dimbaarheid en regelsystemen

Dimbaar	Nee

Eigenschappen behuizing en afmetingen

Lampafwerking	Reflector
Lampvorm	R111
Nettogewicht (per stuk)	96,000 g

Keurmerken en classificaties

Energie-efficiëntieklasse	G
Kwikinhoud (Hg) (max.)	4,7 mg
Kwikinhoud (Hg) (nom.)	4,7 mg
Energieverbruik kWh/1.000 uur	40 kWh
EPREL-registratienummer	473280
CE-markering	Ja

Productgegevens

Productnaam voor bestelling	MASTERC CDM-R111 Elite 35W/930 GX8.5 24D
Volledige productnaam	MASTERC CDM-R111 Elite 35W/930 GX8.5 24D
Full EOC	871829168944700
Bestelcode	8718291689447
Materiaalnr. (12NC)	928195405330
Lokale code	CDMR111E3593D24
Numerator - Aantal per pak	1
EAN/UPC - product/behuizing	8718291689447
Numerator - Dozen per buitendoos	6
EAN/UPC - Case	8718291689454

Maatschets

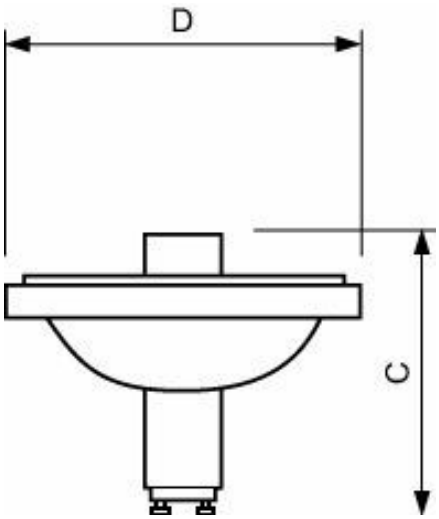

Product	D (max)	C (max)
MASTERC CDM-R111 Elite 35W/930 GX8.5 24D	111 mm	95 mm

Fotometrische gegevens

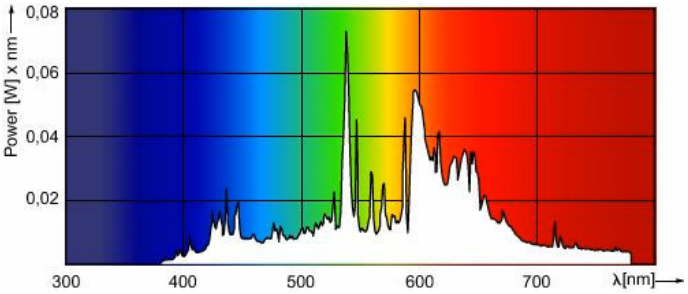

Spectral Power Distribution Colour - MASTERC CDM-R111 Elite 35W/930 GX8.5 24D

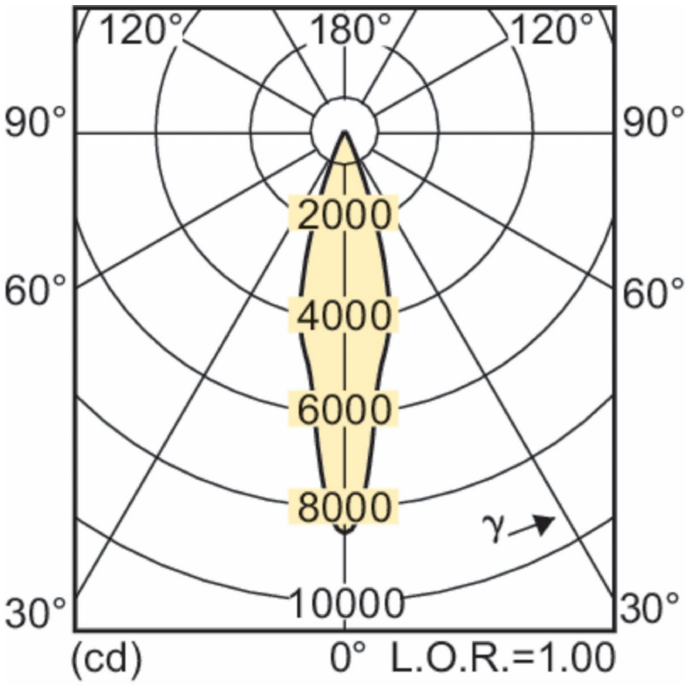

Light Distribution Diagram - MASTERC CDM-R111 Elite 35W/930 GX8.5 24D

© 2026 Signify Holding. Alle rechten voorbehouden. De informatie die in dit document wordt verstrekt kan zonder voorafgaande kennisgeving worden gewijzigd. Signify doet geen uitspraken over en geeft geen garanties voor de nauwkeurigheid of volledigheid van de informatie in dit document en kan op geen enkele wijze aansprakelijk worden gesteld voor handelingen die op deze informatie worden gebaseerd. De informatie in dit document is niet bedoeld als offerte en maakt geen deel uit van enige aanbieding of overeenkomst, tenzij anderszins overeengekomen met Signify. Philips en het Philips schildembleem zijn gedeponeerde handelsmerken van Koninklijke Philips N.V.