Technisch specificatieblad

Sokkel-klembeugel, 1-voudig

Artikelnummer: 2140357



Schroefbaar op schroefdraad M6.

HALOGEN FREE CE

PP Polypropyleen

Stamgegevens

Artikelnummer	2140357
Type	2962 35 LGR
Omschrijving 1	Sokkel-klembeugel
Fabrikant	OBO
Dimensie	32-35mm
Kleur	lichtgrijs; RAL 7035
Materiaal	Polypropyleen
Kleinste verkoop-eenheid	25
Eenheid van hoeveelheid	Stuk
Gewicht	1,295 kg
Eenheid gewicht	kg/100 st.
CO2-voetafdruk (GWP) van wieg tot poort	0,0568 kg CO2e / 1 Stuk

Technisch specificatieblad

Sokkel-klembeugel, 1-voudig

Artikelnummer: 2140357

Afmetingen

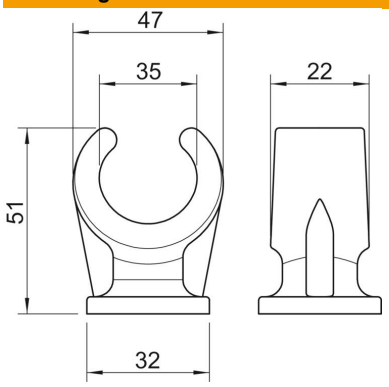

Maat A	47 mm
Maat B	22 mm
Maat C	32 mm
Afm. H	51 mm

Technische gegevens

Aantal kabels/ buizen	1
Uitvoering	met één voetje
Type bevestiging	schroefdraadaansluiting
Geschikt in brandbeveiligingszone	nee
Afmetingen	32-35
Halogeenvrij	ja
met kunststof mantel	nee
Nominale diameter	31,4 mm
ROHS-conform	ja
Spanbereik D max.	35 mm
Spanbereik D min.	32 mm
UV-bestendig	nee