PHILIPS

MC CDM-R Elite 70W/930 E27 PAR30L 30D

928109400630



Perfect sprankelend licht, eenvoudig te gebruiken



Compacte keramische metaalhalogeen-reflectorontladingslamp met zeer hoog rendement die een sprankelend helder wit licht produceert met een hoge kleurweergave ndex

Waarschuwingen en veiligheid

- Alleen te gebruiken met elektronische VSA's
- Regel-VSA moet voorzien zijn van eindelevensduurbescherming (IEC 61167, IEC 62035)

Algemene informatie

Lampvoet	E27
Gebruiksstand	UNIVERSEEL [Elke of universeel (U)]
Schakelcyclus	1.350
Meetreferentie van lichtstroom	Narrow Cone
Levensduur tot 50% uitval (nom.)	15.000 hr

Gegevens lichttechniek

Kleurcode	930 [CCT of 3000K]
Bundelhoek (nom.)	30 graden
Lichtstroom	4.500 lm
Lichtsterkte (nom.)	14.000 cd
Kleuraanduiding	Warm wit (WW)
Kleurkwaliteit, coördinaat X (nominaal)	0,434
Kleurkwaliteit, coördinaat Y (nominaal)	0,398
Gecorreleerde kleurtemperatuur (nom.)	3000 K
Lichtrendement (gespec.) (nom.)	70 lm/W
Kleurweergave-index (CRI)	92
LLMF bij einde nominale levensduur (nom.)	80 %
Lichtstroom in conus van 90° (nom.)	4.500 lm

Bedrijfs- en elektrische gegevens

Energieverbruik	73,2 W
Opwarmtijd tot 60% licht	120 s
Spanning (nom.)	86 V

Dimbaarheid en regelsystemen

Dimbaar	Nee

Eigenschappen behuizing en afmetingen

Lampafwerking	Helder
Lampvorm	PAR30L
Nettogewicht (per stuk)	0,220 kg

Keurmerken en classificaties

Energie-efficiëntieklasse	G
Kwikinhoud (Hg) (max.)	6,6 mg
Kwikinhoud (Hg) (nom.)	6,6 mg
Energieverbruik kWh/1.000 uur	74 kWh
EPREL-registratienummer	473365
CE-markering	Ja

Productgegevens

Productnaam voor bestelling	MC CDM-R Elite 70W/930 E27 PAR30L 30D
Volledige productnaam	MC CDM-R Elite 70W/930 E27 PAR30L 30D
Full EOC	871829124188100
Bestelcode	8718291241881
Materiaalnr. (12NC)	928109400630
Lokale code	CDMREL70W93030D
Numerator - Aantal per pak	1
EAN/UPC - product/behuizing	8718291241881
Numerator - Dozen per buitendoos	6
EAN/UPC - Case	8718291241898

Wijziging van gegevens voorbehouden

Maatschets

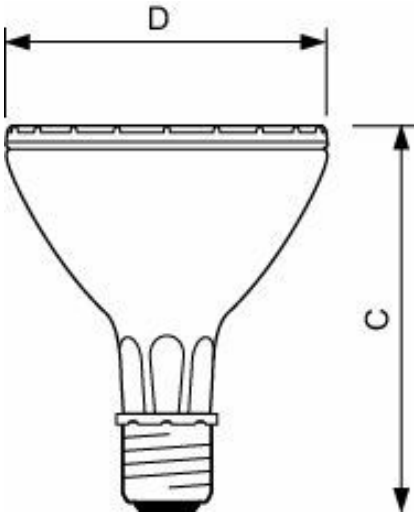

Product	D (max)	C (max)
MC CDM-R Elite 70W/930 E27 PAR30L 30D	97 mm	123 mm

Fotometrische gegevens

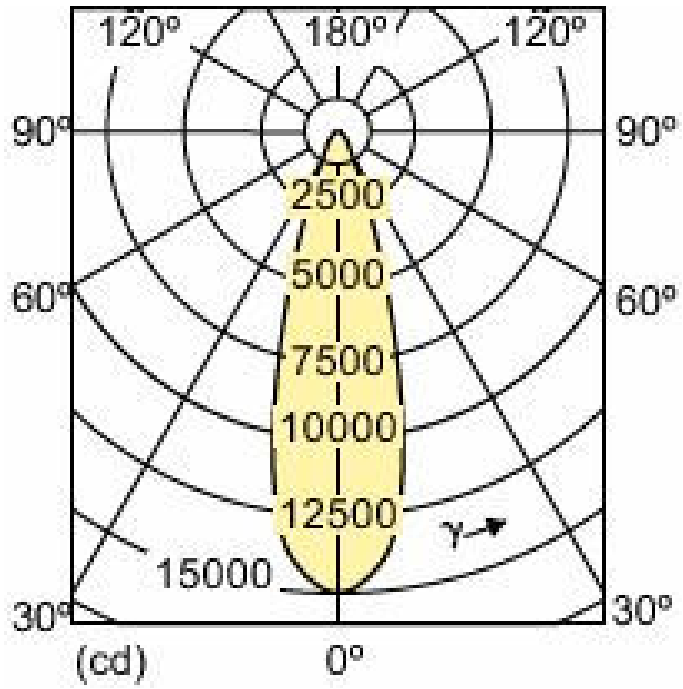

Light Distribution Diagram - MC CDM-R Elite 70W/930 E27 PAR30L 30D

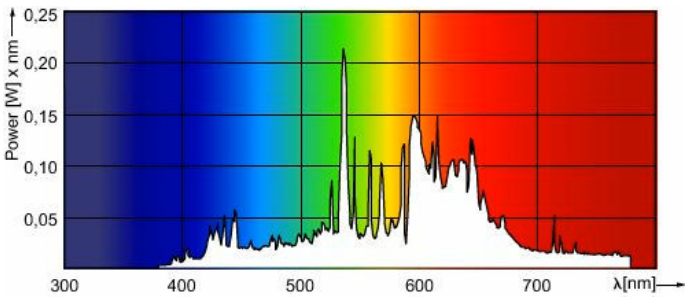

Spectral Power Distribution Colour - MC CDM-R Elite 70W/930 E27 PAR30L 30D

Levensduur

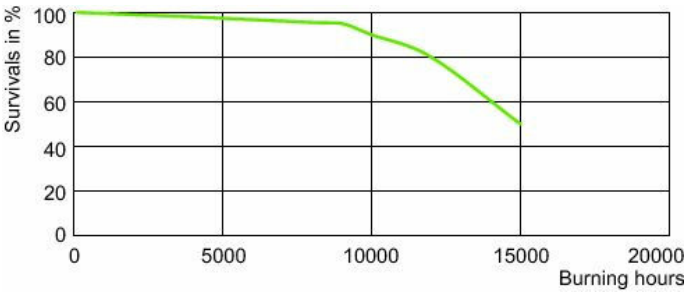

LDLE_CDM-R-E_930_PAR30L-Life expectancy diagram

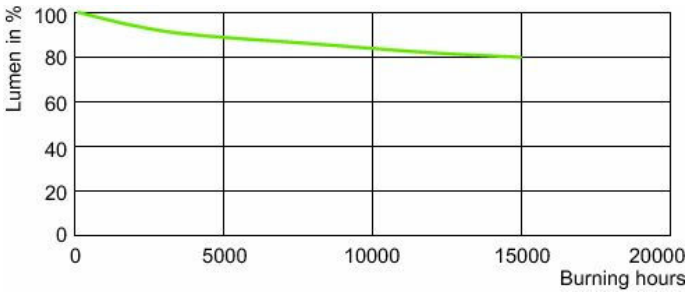

Lumen Maintenance Diagram - MC CDM-R Elite 70W/930 E27 PAR30L 30D

© 2026 Signify Holding. Alle rechten voorbehouden. De informatie die in dit document wordt verstrekt kan zonder voorafgaande kennisgeving worden gewijzigd. Signify doet geen uitspraken over en geeft geen garanties voor de nauwkeurigheid of volledigheid van de informatie in dit document en kan op geen enkele wijze aansprakelijk worden gesteld voor handelingen die op deze informatie worden gebaseerd. De informatie in dit document is niet bedoeld als offerte en maakt geen deel uit van enige aanbieding of overeenkomst, tenzij anderszins overeengekomen met Signify. Philips en het Philips schildembleem zijn gedeponeerde handelsmerken van Koninklijke Philips N.V.