PHILIPS

CDM-Rm Elite Mini 20W/830 GX10 MR16 25D

928191105331



Perfect sprankelend licht, gemakkelijke toepassing



Miniatuur keramische metaalhalogeen-reflectorontladingslamp met zeer hoog rendement die een sprankelend helder wit licht produceert met een hoge kleurweergave index

Waarschuwingen en veiligheid

- Alleen te gebruiken met elektronische VSA's
- Regel-VSA moet voorzien zijn van eindelevensduurbescherming (IEC 61167, IEC 62035)

Wijziging van gegevens voorbehouden

Algemene informatie

Lampvoet	GX10
Gebruiksstand	UNIVERSEEL [Elke of universeel (U)]
Schakelcyclus	1.350
Meetreferentie van lichtstroom	Narrow Cone
Levensduur tot 50% uitval (nom.)	15.000 hr

Gegevens lichttechniek

Kleurcode	830 [CCT of 3000K]
Bundelhoek (nom.)	25 graden
Lichtstroom	900 lm
Lichtsterkte (nom.)	4.000 cd
Kleurkwaliteit, coördinaat X (nominaal)	0,434
Kleurkwaliteit, coördinaat Y (nominaal)	0,398
Gecorreleerde kleurtemperatuur (nom.)	3000 K
Lichtrendement (gespec.) (nom.)	50 lm/W
Kleurweergave-index (CRI)	84
LLMF bij einde nominale levensduur (nom.)	70 %
Lichtstroom in conus van 90° (nom.)	900 lm

Bedrijfs- en elektrische gegevens

Energieverbruik	20,1 W
Opwarmtijd tot 60% licht	120 s
Spanning (nom.)	95 V

Dimbaarheid en regelsystemen

Dimbaar	Nee

Eigenschappen behuizing en afmetingen

Lampvorm	MR16
Nettogewicht (per stuk)	0,047 kg

Keurmerken en classificaties

Energie-efficiëntieklasse	G
Kwikinhoud (Hg) (max.)	3,5 mg
Kwikinhoud (Hg) (nom.)	3,5 mg
Energieverbruik kWh/1.000 uur	21 kWh
EPREL-registratienummer	473267
CE-markering	Ja

Productgegevens

Productnaam voor bestelling	CDM-Rm Elite Mini 20W/830 GX10 MR16 25D
Volledige productnaam	CDM-Rm Elite Mini 20W/830 GX10 MR16 25D
Full EOC	871829120301800
Bestelcode	8718291203018
Materiaalnr. (12NC)	928191105331
Lokale code	CDMRMIN20W25UPG
Numerator - Aantal per pak	1
EAN/UPC - product/behuizing	8718291203018
Numerator - Dozen per buitendoos	12
EAN/UPC - Case	8718291203025

Wijziging van gegevens voorbehouden

Maatschets

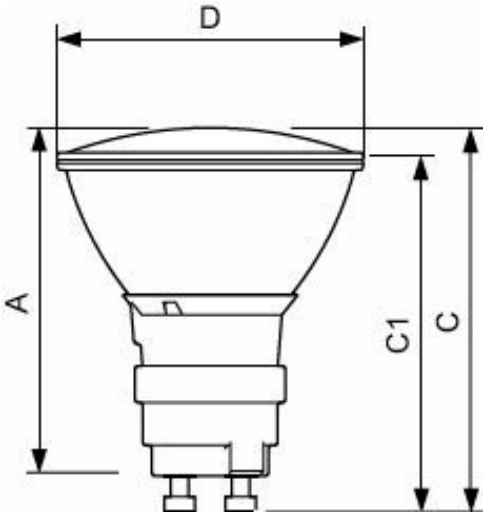

Product	D (max)	D	C (max)	C	C1 (max)	A (max)
CDM-Rm Elite Mini 20W/830 GX10 MR16 25D	51 mm	50 mm	65,4 mm	62,75 mm	60,9 mm	59 mm

Fotometrische gegevens

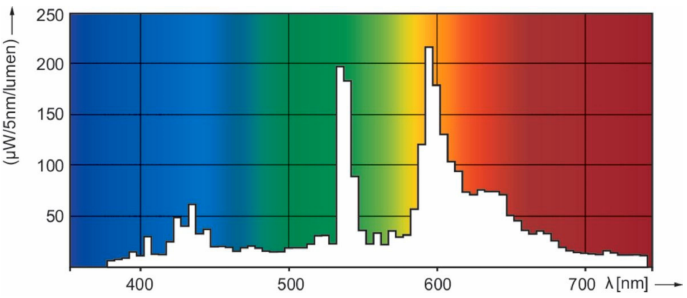

Spectral Power Distribution Colour - CDM-Rm Elite Mini 20W/830 GX10 MR16 25D

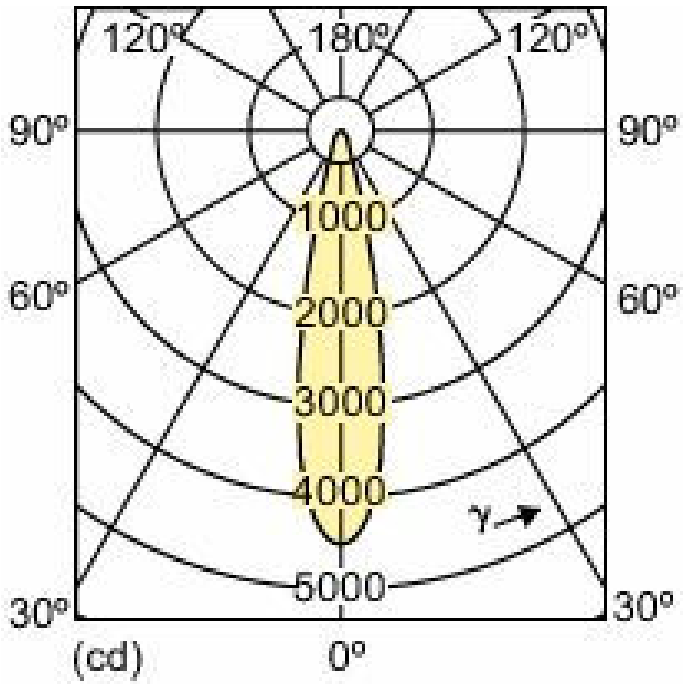

Light Distribution Diagram - CDM-Rm Elite Mini 20W/830 GX10 MR16 25D

Levensduur

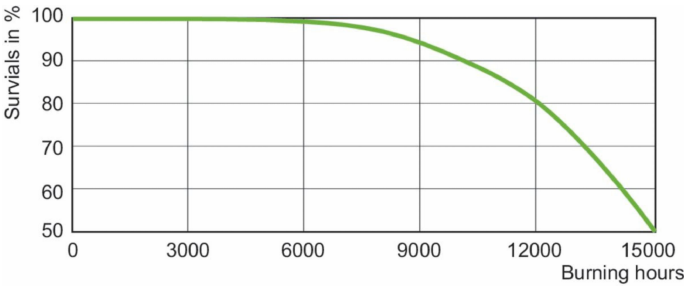

LDLE_CDM-Rm_0003-Life expectancy diagram

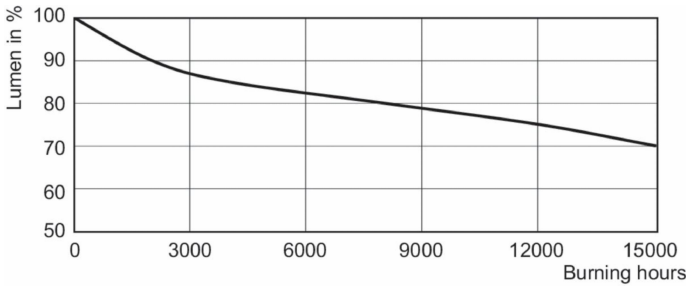

Lumen Maintenance Diagram - CDM-Rm Elite Mini 20W/830 GX10 MR16 25D

© 2026 Signify Holding. Alle rechten voorbehouden. De informatie die in dit document wordt verstrekt kan zonder voorafgaande kennisgeving worden gewijzigd. Signify doet geen uitspraken over en geeft geen garanties voor de nauwkeurigheid of volledigheid van de informatie in dit document en kan op geen enkele wijze aansprakelijk worden gesteld voor handelingen die op deze informatie worden gebaseerd. De informatie in dit document is niet bedoeld als offerte en maakt geen deel uit van enige aanbieding of overeenkomst, tenzij anderszins overeengekomen met Signify. Philips en het Philips schildembleem zijn gedeponeerde handelsmerken van Koninklijke Philips N.V.