PHILIPS

# CDM-Rm Elite Mini 20W/830 GX10 MR16 40D

928191205331



## Perfect sprankelend licht, gemakkelijke toepassing




Miniatuur keramische metaalhalogeen-reflectorontladingslamp met zeer hoog rendement die een sprankelend helder wit licht produceert met een hoge kleurweergave index

### Waarschuwingen en veiligheid

- Alleen te gebruiken met elektronische VSA's
- Regel-VSA moet voorzien zijn van eindelevensduurbescherming (IEC 61167, IEC 62035)


Wijziging van gegevens voorbehouden

## Algemene informatie

| | |
|---|---|
| Lampvoet | GX10 |
| Gebruiksstand | UNIVERSEEL [Elke of universeel (U)] |
| Schakelcyclus | 1.350 |
| Meetreferentie van lichtstroom | Narrow Cone |
| Levensduur tot 50% uitval (nom.) | 15.000 hr |

## Gegevens lichttechniek

| | |
|---|---|
| Kleurcode | 830 [CCT of 3000K] |
| Bundelhoek (nom.) | 40 graden |
| Lichtstroom | 860 lm |
| Lichtsterkte (nom.) | 1.750 cd |
| Kleurkwaliteit, coördinaat X (nominaal) | 0,434 |
| Kleurkwaliteit, coördinaat Y (nominaal) | 0,398 |
| Gecorreleerde kleurtemperatuur (nom.) | 3000 K |
| Lichtrendement (gespec.) (nom.) | 50 lm/W |
| Kleurweergave-index (CRI) | 84 |
| LLMF bij einde nominale levensduur (nom.) | 70 % |
| Lichtstroom in conus van 90° (nom.) | 860 lm |

## Bedrijfs- en elektrische gegevens

| | |
|---|---|
| Energieverbruik | 20,1 W |
| Opwarmtijd tot 60% licht | 120 s |
| Spanning (nom.) | 95 V |

## Dimbaarheid en regelsystemen

| | |
|---|---|
| Dimbaar | Nee |

## Eigenschappen behuizing en afmetingen

| | |
|---|---|
| Lampvorm | MR16 |
| Nettogewicht (per stuk) | 0,047 kg |

## Keurmerken en classificaties

| | |
|---|---|
| Energie-efficiëntieklasse | G |
| Kwikinhoud (Hg) (max.) | 3,5 mg |
| Kwikinhoud (Hg) (nom.) | 3,5 mg |
| Energieverbruik kWh/1.000 uur | 21 kWh |
| EPREL-registratienummer | 473268 |
| CE-markering | Ja |

## Productgegevens

| | |
|---|---|
| Productnaam voor bestelling | CDM-Rm Elite Mini 20W/830 GX10 MR16 40D |
| Volledige productnaam | CDM-Rm Elite Mini 20W/830 GX10 MR16 40D |
| Full EOC | 871829120303200 |
| Bestelcode | 8718291203032 |
| Materiaalnr. (12NC) | 928191205331 |
| Lokale code | CDMRMIN20W40UPG |
| Numerator - Aantal per pak | 1 |
| EAN/UPC - product/behuizing | 8718291203032 |
| Numerator - Dozen per buitendoos | 12 |
| EAN/UPC - Case | 8718291203049 |


Wijziging van gegevens voorbehouden

## Maatschets

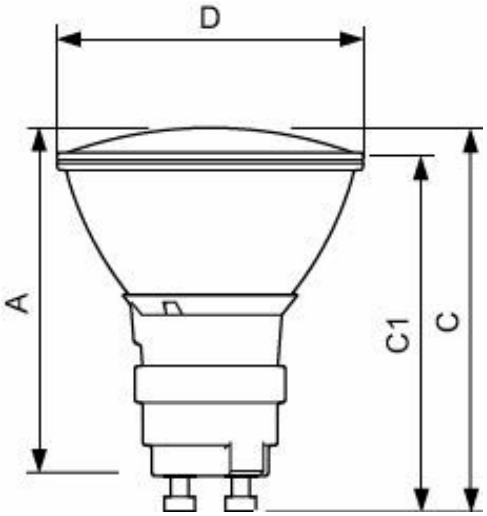


| Product | D (max) | D | C (max) | C | C1 (max) | A (max) |
|---|---|---|---|---|---|---|
| CDM-Rm Elite Mini 20W/830 GX10 MR16 40D | 51 mm | 50 mm | 65,4 mm | 62,75 mm | 60,9 mm | 59 mm |

## Fotometrische gegevens

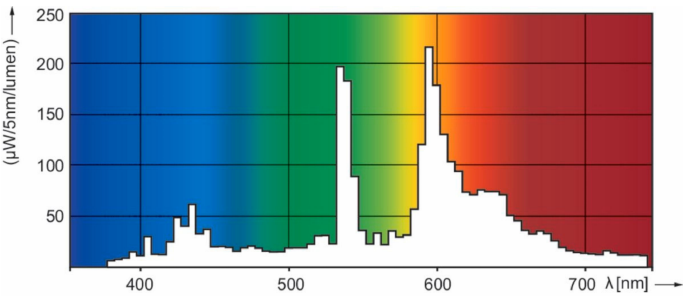


Spectral Power Distribution Colour - CDM-Rm Elite Mini 20W/830 GX10 MR16 40D

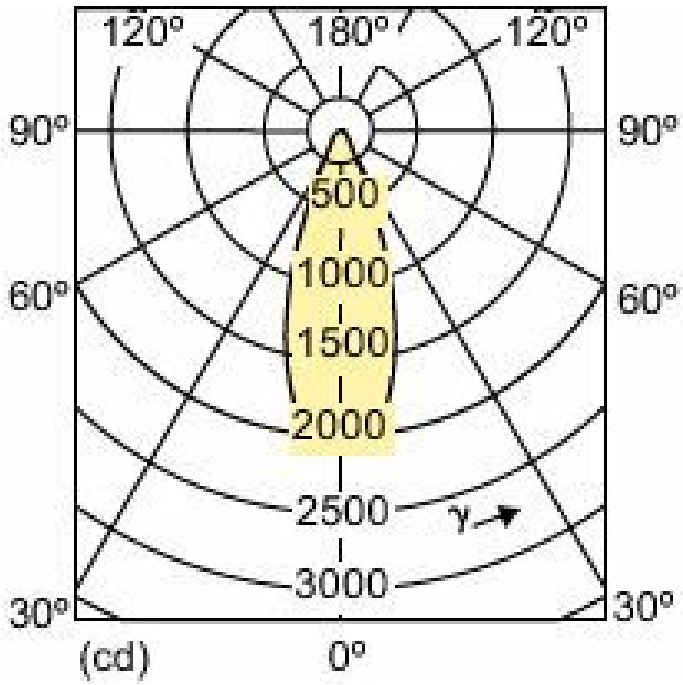


Light Distribution Diagram - CDM-Rm Elite Mini 20W/830 GX10 MR16 40D

## Levensduur

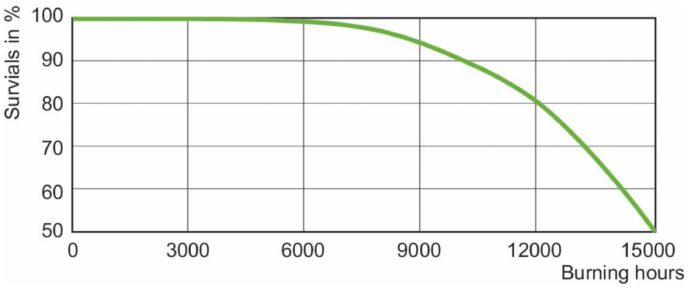


LDLE_CDM-Rm_0003-Life expectancy diagram

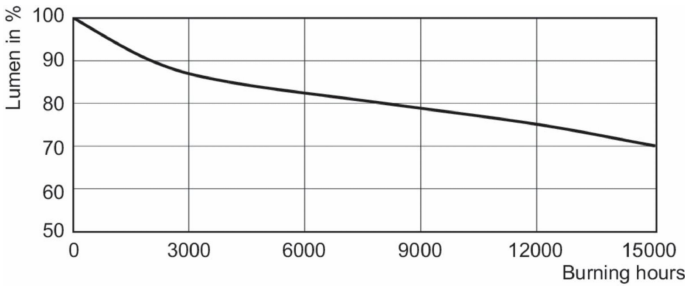


Lumen Maintenance Diagram - CDM-Rm Elite Mini 20W/830 GX10 MR16 40D

© 2026 Signify Holding. Alle rechten voorbehouden. De informatie die in dit document wordt verstrekt kan zonder voorafgaande kennisgeving worden gewijzigd. Signify doet geen uitspraken over en geeft geen garanties voor de nauwkeurigheid of volledigheid van de informatie in dit document en kan op geen enkele wijze aansprakelijk worden gesteld voor handelingen die op deze informatie worden gebaseerd. De informatie in dit document is niet bedoeld als offerte en maakt geen deel uit van enige aanbieding of overeenkomst, tenzij anderszins overeengekomen met Signify. Philips en het Philips schildembleem zijn gedeponeerde handelsmerken van Koninklijke Philips N.V.