Fiche technique

Collier d'écartement, modèle lourd M10

Référence: 1388134

Vissable sur filetage M10. La taille 27 FT convient à M25. La taille 48,5 FT convient à M50. La taille 60 FT covnient à M63



CE UK CA

St Acier

FT galvanisé à chaud par trempage

Données de base

Référence	1388134
Typee	2900WM10 60 FT
Désignation 1	Collier d'écartement
Désignation 2	avec raccord fileté M10
Fabricant	OBO
Dimension	2"
Matériau	Acier
Surface	galvanisé à chaud par trempage
Norme de surface	DIN EN ISO 1461
Unité d'emballage minimale	15
Unité de quantité	pc
Poids	11,346 kg
Unité de poids	kg/100 pc
Empreinte CO2 (GWP) du berceau à la porte	0,2556 kg CO2e / 1 Pièce

Fiche technique

Collier d'écartement, modèle lourd M10

Référence: 1388134

Dimensions

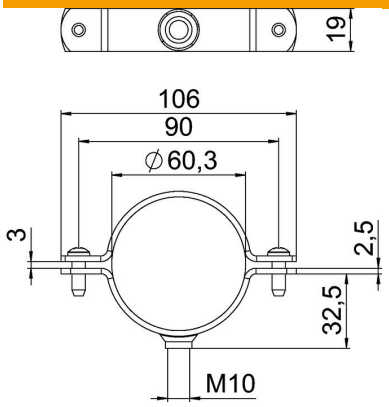

Longueur	105 mm
Largeur	20 mm
Cote A	105 mm
Cote B	89 mm
Cote L	105 mm
Cote t	2,5 mm
Dimension t1 (mm)	2,5 mm
Cote x	4 mm

Caractéristiques techniques

Modèle	fermé
Type de fixation	Trou de vis
pour un diamètre de	60
pour diamètre de tube	M63
Convient pour les espaces coupe-feu	non
Filetage	M10
Taille	2"
Sans halogène	non
Avec gaine en matière plastique	non
Dimension du trou	M10
Conformité ROHS	oui
Vis	M6 x 20
Plage de serrage D max.	60 mm
Plage de serrage D min.	56 mm
Résistant aux UV	oui