PHILIPS

CDM-Rm Elite Mini 35W/930 GX10 MR16 25D

928194705330



Perfect sprankelend licht, gemakkelijke toepassing



Miniatuur keramische metaalhalogeen-reflectorontladingslamp met zeer hoog rendement die een sprankelend helder wit licht produceert met een hoge kleurweergave index

Waarschuwingen en veiligheid

- Alleen te gebruiken met elektronische VSA's
- Regel-VSA moet voorzien zijn van eindelevensduurbescherming (IEC 61167, IEC 62035)

Wijziging van gegevens voorbehouden

Algemene informatie

Lampvoet	GX10
Gebruiksstand	UNIVERSEEL [Elke of universeel (U)]
Schakelcyclus	1.350
Meetreferentie van lichtstroom	Narrow Cone
Levensduur tot 50% uitval (nom.)	15.000 hr

Gegevens lichttechniek

Kleurcode	930 [CCT of 3000K]
Bundelhoek (nom.)	25 graden
Lichtstroom	2.150 lm
Lichtsterkte (nom.)	7.600 cd
Kleurkwaliteit, coördinaat X (nominaal)	0,434
Kleurkwaliteit, coördinaat Y (nominaal)	0,398
Gecorreleerde kleurtemperatuur (nom.)	3000 K
Lichtrendement (gespec.) (nom.)	60 lm/W
Kleurweergave-index (CRI)	90
LLMF bij einde nominale levensduur (nom.)	80 %
Lichtstroom in conus van 90° (nom.)	2.150 lm

Bedrijfs- en elektrische gegevens

Energieverbruik	39,1 W
Opwarmtijd tot 60% licht	120 s
Spanning (nom.)	87 V

Dimbaarheid en regelsystemen

Dimbaar	Nee

Eigenschappen behuizing en afmetingen

Lampvorm	MR16
Nettogewicht (per stuk)	0,048 kg

Keurmerken en classificaties

Energie-efficiëntieklasse	G
Kwikinhoud (Hg) (max.)	4,7 mg
Kwikinhoud (Hg) (nom.)	4,7 mg
Energieverbruik kWh/1.000 uur	40 kWh
EPREL-registratienummer	473277
CE-markering	Ja

Productgegevens

Productnaam voor bestelling	CDM-Rm Elite Mini 35W/930 GX10 MR16 25D
Volledige productnaam	CDM-Rm Elite Mini 35W/930 GX10 MR16 25D
Full EOC	871829116300800
Bestelcode	8718291163008
Materiaalnr. (12NC)	928194705330
Lokale code	CDMRMMEL35W25UP
Numerator - Aantal per pak	1
EAN/UPC - product/behuizing	8718291163008
Numerator - Dozen per buitendoos	12
EAN/UPC - Case	8718291163015

Wijziging van gegevens voorbehouden

Maatschets

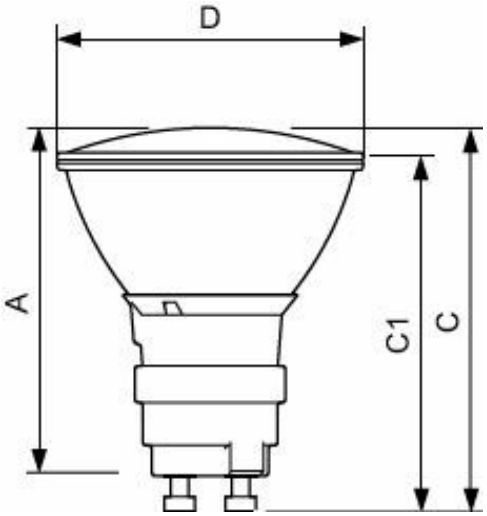

Product	D (max)	D	C (max)	C	C1 (max)	A (max)
CDM-Rm Elite Mini 35W/930 GX10 MR16 25D	51 mm	50 mm	65,4 mm	62,75 mm	60,9 mm	59 mm

Fotometrische gegevens

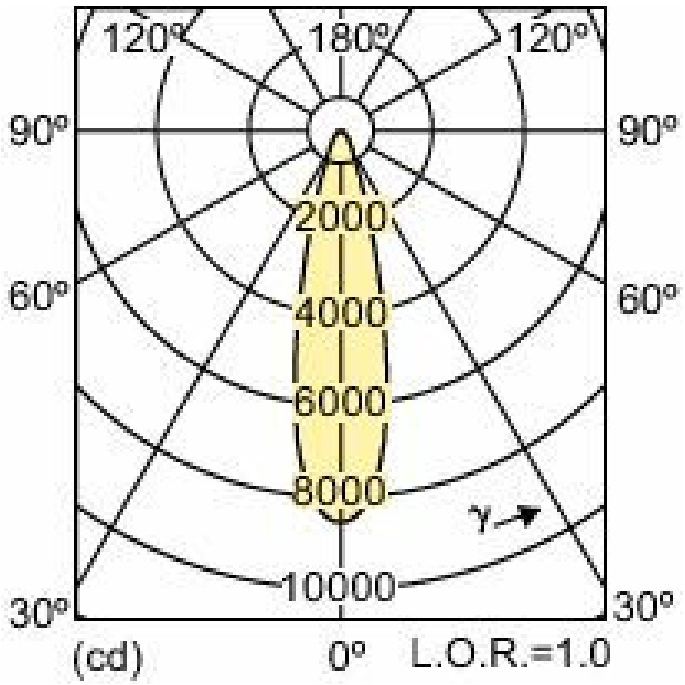

Light Distribution Diagram - CDM-Rm Elite Mini 35W/930 GX10 MR16 25D

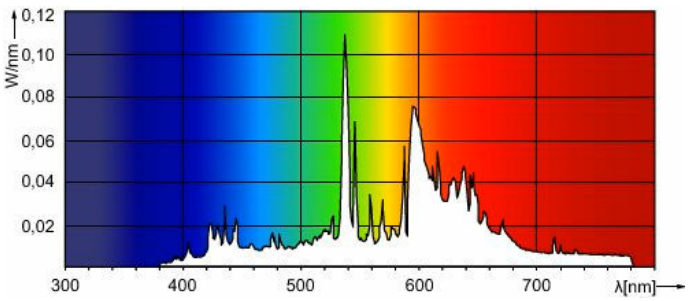

Spectral Power Distribution Colour - CDM-Rm Elite Mini 35W/930 GX10 MR16 25D

Levensduur

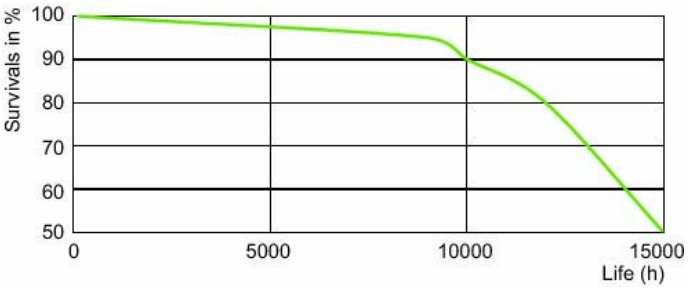

LDLE_CDM-Rm_35W_930-Life expectancy diagram

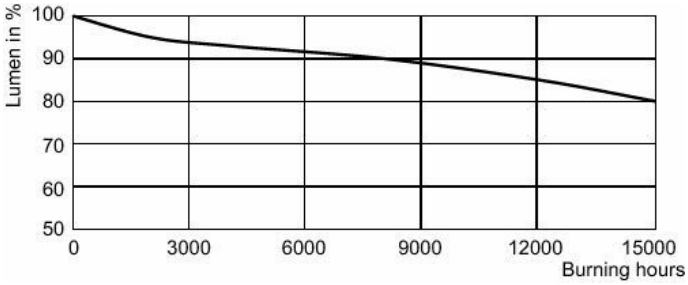

Lumen Maintenance Diagram - CDM-Rm Elite Mini 35W/930 GX10 MR16 25D

© 2026 Signify Holding. Alle rechten voorbehouden. De informatie die in dit document wordt verstrekt kan zonder voorafgaande kennisgeving worden gewijzigd. Signify doet geen uitspraken over en geeft geen garanties voor de nauwkeurigheid of volledigheid van de informatie in dit document en kan op geen enkele wijze aansprakelijk worden gesteld voor handelingen die op deze informatie worden gebaseerd. De informatie in dit document is niet bedoeld als offerte en maakt geen deel uit van enige aanbieding of overeenkomst, tenzij anderszins overeengekomen met Signify. Philips en het Philips schildembleem zijn gedeponeerde handelsmerken van Koninklijke Philips N.V.