PHILIPS

MST SON-T PIA Plus 250W E E40 1SL/12

928144709230



De meest betrouwbare oplossing voor verlichting van wegen



Hoogwaardige hogedruk-natriumlampen met PIA (Philips Integrated Antenna)-technologie.

Waarschuwingen en veiligheid

- VSA moet voorzien zijn van eindelevensduur- bescherming (IEC 60662, IEC 62035)
- Het is uiterst onwaarschijnlijk dat een kapotte lamp enige invloed heeft op uw gezondheid. Als een lamp breekt, ventileer de kamer dan gedurende 30 minuten en ruim de scherven op, bij voorkeur met handschoenen. Doe de scherven in een afgesloten plastic zak en breng die naar uw plaatselijke afvalverwerking voor recycling. Gebruik geen stofzuiger.

Algemene informatie

Lampvoet	E40
Gebruiksstand	UNIVERSEEL [Elke of universeel (U)]
Meetreferentie van lichtstroom	Sphere
Levensduur tot 50% uitval (nom.)	36.000 hr

Gegevens lichttechniek

Kleurcode	220 [CCT of 2000K]
Lichtstroom	33.000 lm

Wijziging van gegevens voorbehouden

Kleurkwaliteit, coördinaat X (nominaal)	0,535
Kleurkwaliteit, coördinaat Y (nominaal)	0,420
Gecorreleerde kleurtemperatuur (nom.)	2000 K
Lichtrendement (gespec.) (nom.)	125 lm/W
Kleurweergave-index (CRI)	-
Booglengte O (nom.)	64 mm

Bedrijfs- en elektrische gegevens

Energieverbruik	264 W
Spanning (nom.)	109 V

Dimbaarheid en regelsystemen

Dimbaar	Ja

Eigenschappen behuizing en afmetingen

Lampafwerking	Helder
Lampvorm	T46
Nettogewicht (per stuk)	161,000 g

Keurmerken en classificaties

Energie-efficiëntieklasse	E
Kwikinhoud (Hg) (max.)	15,1 mg
Kwikinhoud (Hg) (nom.)	15,1 mg
Energieverbruik kWh/1.000 uur	257 kWh
EPREL-registratienummer	1436305
CE-markering	Ja

Productgegevens

Productnaam voor bestelling	MST SON-T PIA Plus 250W E E40 1SL/12
Volledige productnaam	MST SON-T PIA Plus 250W E E40 1SL/12
Full EOC	871150017987615
Bestelcode	8711500179876
Materiaalnr. (12NC)	928144709230
Lokale code	SONTPLUS250W
Numerator - Aantal per pak	1
EAN/UPC - product/behuizing	8711500179876
Numerator - Dozen per buitendoos	12
EAN/UPC - Case	8711500182937

Maatschets

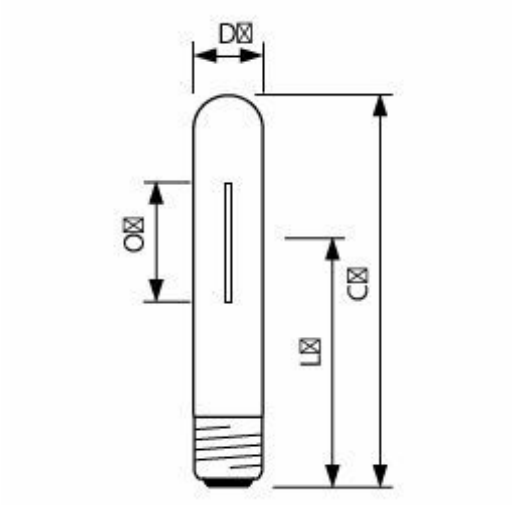

Product	D (max)	O	L	C (max)
MST SON-T PIA Plus 250W E E40 1SL/12	48 mm	64 mm	158 mm	257 mm

Fotometrische gegevens

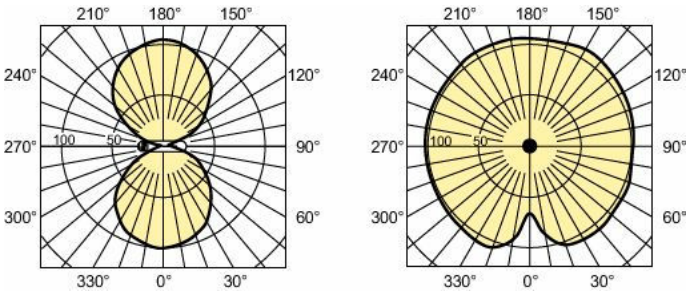

Light Distribution Diagram - MST SON-T PIA Plus 250W E E40 1SL/12

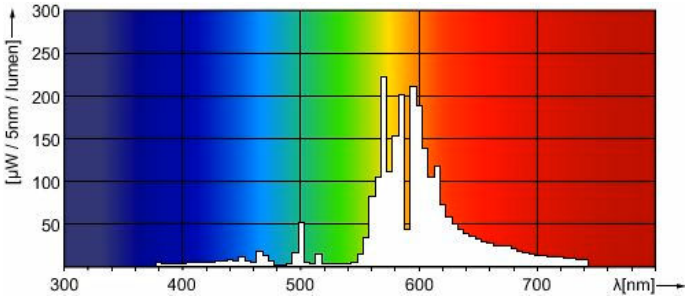

Spectral Power Distribution Colour - MST SON-T PIA Plus 250W E E40 1SL/12

Levensduur

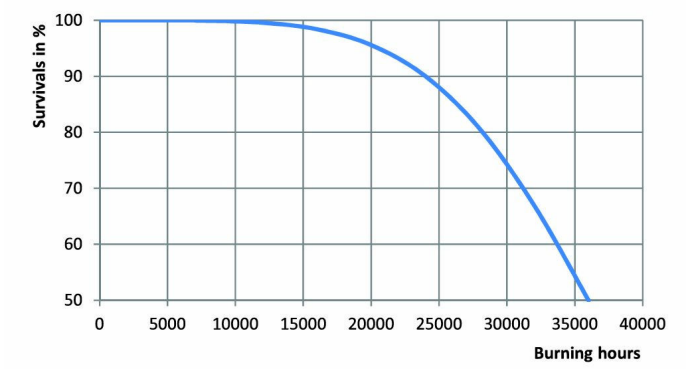

SON(-T) PIA Plus 150W 250W 400W Life Expectancy Diagram

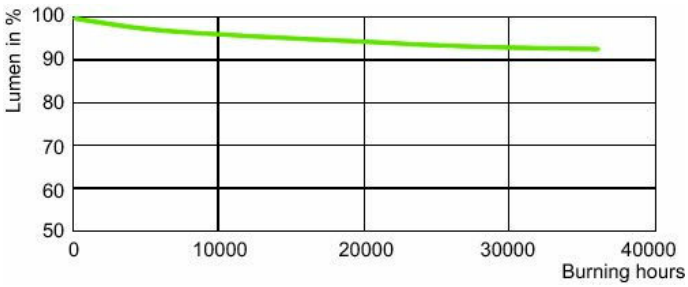

Lumen Maintenance Diagram - MST SON-T PIA Plus 250W E E40 1SL/12

© 2026 Signify Holding. Alle rechten voorbehouden. De informatie die in dit document wordt verstrekt kan zonder voorafgaande kennisgeving worden gewijzigd. Signify doet geen uitspraken over en geeft geen garanties voor de nauwkeurigheid of volledigheid van de informatie in dit document en kan op geen enkele wijze aansprakelijk worden gesteld voor handelingen die op deze informatie worden gebaseerd. De informatie in dit document is niet bedoeld als offerte en maakt geen deel uit van enige aanbieding of overeenkomst, tenzij anderszins overeengekomen met Signify. Philips en het Philips schildembleem zijn gedeponeerde handelsmerken van Koninklijke Philips N.V.