AXOR

Merk	AXOR
Artikelnaam	**AXOR One** hoofddouche 280 1jet, plafondaansluiting
Art.nr.	48493700
Oppervlakte	Mat wit
Netto prijs	1.425,34 EUR

Product foto

Maat tekeningen

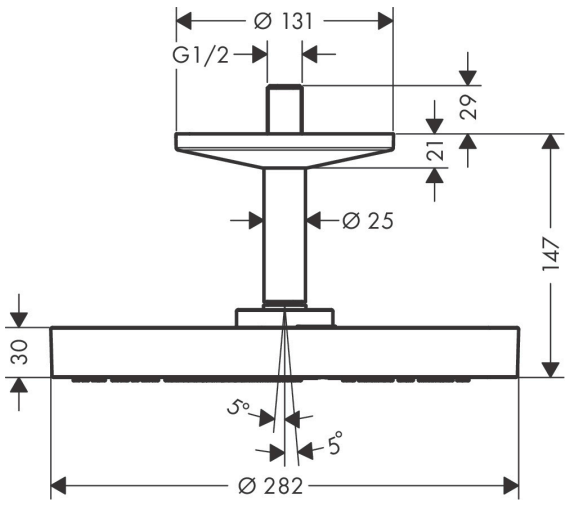

Kenmerken

- bestaat uit: hoofddouche, plafondaansluiting
- diameter straalplaat 280 mm
- PowderRain en Rain in combinatie
- doorstroomhoeveelheid PowderRain en Rain-straal in combinatie bij 3 bar: 12,2 l/min
- functie van: 9,2 l/min
- maximale doorstroomhoeveelheid bij 3 bar: 12,2 l/min
- hoek hoofddouche verstelbaar
- afdekplaat van metaal
- plafonddouche afneembaar voor reiniging
- metalen plafondaansluiting
- plafondbevestiging 117 mm

Technologie

Straalsoorten

AXOR

Merk	AXOR
Artikelnaam	**AXOR One** hoofddouche 280 1jet, plafondaansluiting
Art.nr.	48493700
Oppervlakte	Mat wit
Netto prijs	1.425,34 EUR

Stroomschema

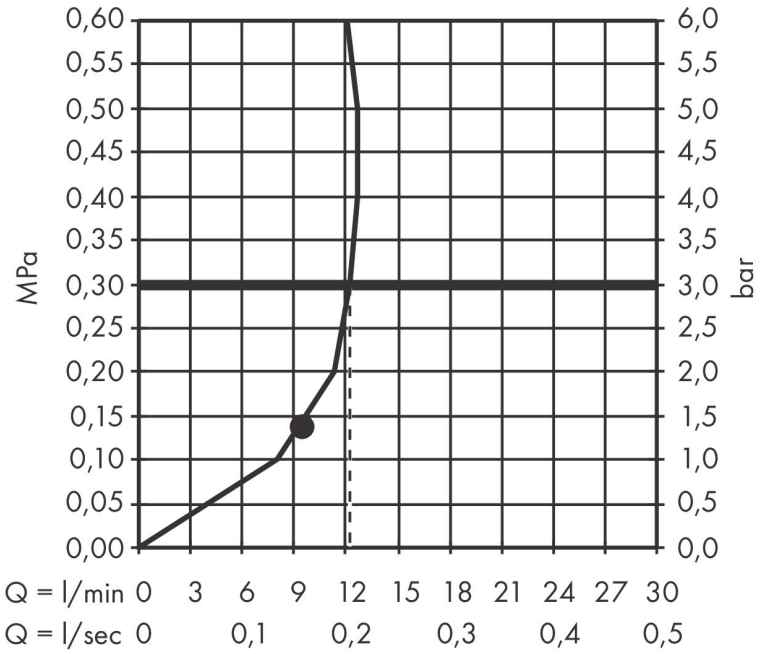

De verbruikswaarden werden in overeenstemming met de praktijk met de bijbehorende armaturen (thermostaat/mengkraan/inbouwventiel) gemeten.