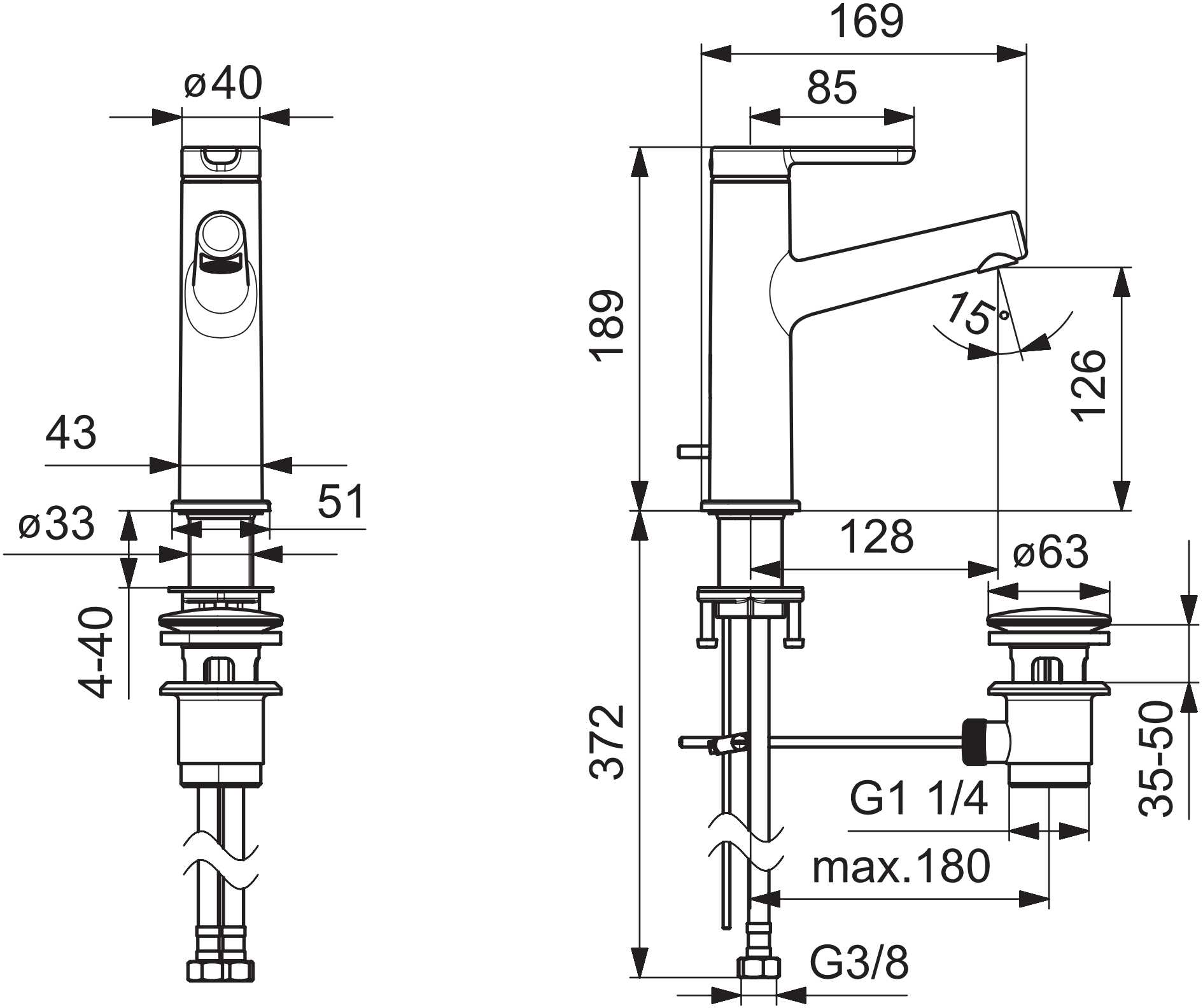
ø40
43
51
ø33
4-40
169
85
189
15°
126
128
ø63
372
35-50
G1 1/4
max.180
G3/8