PHILIPS

MST SON-T PIA Plus 70W/220 E27 1SL/12

928152700028



De meest betrouwbare oplossing voor verlichting van wegen

Hoogwaardige hogedruk-natriumlampen met PIA (Philips Integrated Antenna)-technologie.

Waarschuwingen en veiligheid

- VSA moet voorzien zijn van eindelevensduur- bescherming (IEC 60662, IEC 62035)
- Het is uiterst onwaarschijnlijk dat een kapotte lamp enige invloed heeft op uw gezondheid. Als een lamp breekt, ventileer de kamer dan gedurende 30 minuten en ruim de scherven op, bij voorkeur met handschoenen. Doe de scherven in een afgesloten plastic zak en breng die naar uw plaatselijke afvalverwerking voor recycling. Gebruik geen stofzuiger.

Algemene informatie

Lampvoet	E27
Gebruiksstand	UNIVERSEEL [Elke of universeel (U)]
Meetreferentie van lichtstroom	Sphere
Levensduur tot 50% uitval (nom.)	30.000 hr

Gegevens lichttechniek

Kleurcode	220 [CCT of 2000K]
Lichtstroom	6.650 lm

Wijziging van gegevens voorbehouden

Kleurkwaliteit, coördinaat X (nominaal)	0,54
Kleurkwaliteit, coördinaat Y (nominaal)	0,42
Gecorreleerde kleurtemperatuur (nom.)	1900 K
Lichtrendement (gespec.) (nom.)	90 lm/W
Kleurweergave-index (CRI)	-
Booglengte O (nom.)	42 mm

Bedrijfs- en elektrische gegevens

Energieverbruik	74 W
Spanning (nom.)	92 V

Dimbaarheid en regelsystemen

Dimbaar	Ja

Eigenschappen behuizing en afmetingen

Lampafwerking	Helder
Lampvorm	T35
Nettogewicht (per stuk)	0,048 kg

Keurmerken en classificaties

Energie-efficiëntieklasse	G
Kwikinhoud (Hg) (max.)	12,2 mg
Kwikinhoud (Hg) (nom.)	12,2 mg
Energieverbruik kWh/1.000 uur	73 kWh
EPREL-registratienummer	1557896
CE-markering	Ja

Productgegevens

Productnaam voor bestelling	MST SON-T PIA Plus 70W/220 E27 1SL/12
Volledige productnaam	MST SON-T PIA Plus 70W/220 E27 1SL/12
Full EOC	871150019266015
Bestelcode	8711500192660
Materiaalnr. (12NC)	928152700028
Lokale code	SONTPLUS70W
Numerator - Aantal per pak	1
EAN/UPC - product/behuizing	8711500192660
Numerator - Dozen per buitendoos	12
EAN/UPC - Case	8711500193131

Maatschets

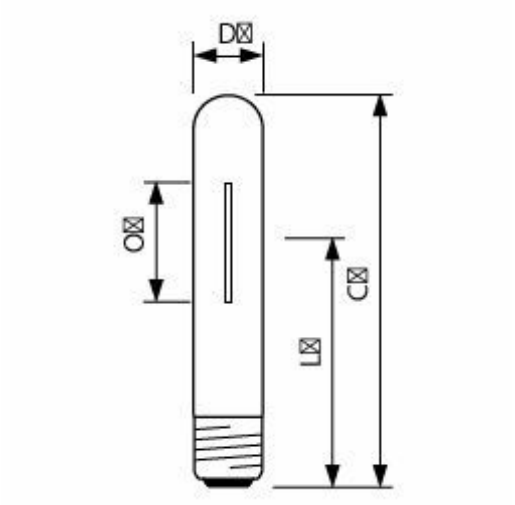

Product	D (max)	O	L	C (max)
MST SON-T PIA Plus 70W/220 E27 1SL/12	36 mm	42 mm	104 mm	156 mm

Fotometrische gegevens

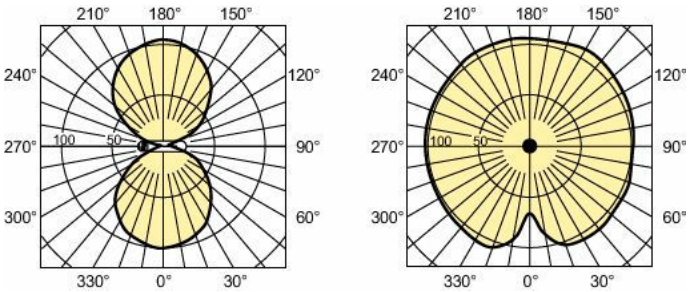

Light Distribution Diagram - MST SON-T PIA Plus 70W/220 E27 1SL/12

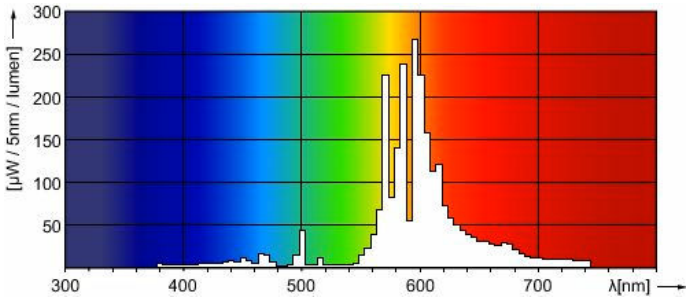

Spectral Power Distribution Colour - MST SON-T PIA Plus 70W/220 E27 1SL/12

Levensduur

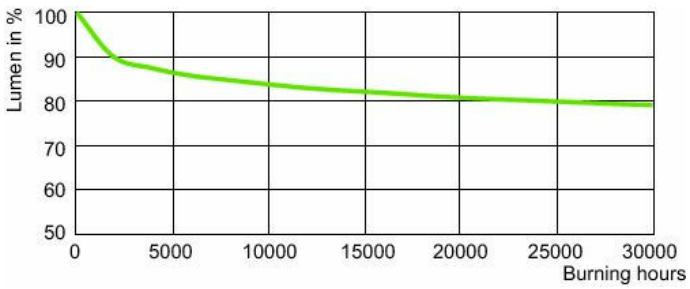

Lumen Maintenance Diagram - MST SON-T PIA Plus 70W/220 E27 1SL/12

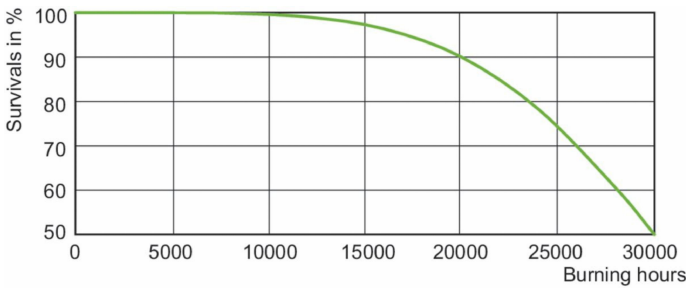

LDLE_SON-TPIA_0008-Life expectancy diagram

© 2026 Signify Holding. Alle rechten voorbehouden. De informatie die in dit document wordt verstrekt kan zonder voorafgaande kennisgeving worden gewijzigd. Signify doet geen uitspraken over en geeft geen garanties voor de nauwkeurigheid of volledigheid van de informatie in dit document en kan op geen enkele wijze aansprakelijk worden gesteld voor handelingen die op deze informatie worden gebaseerd. De informatie in dit document is niet bedoeld als offerte en maakt geen deel uit van enige aanbieding of overeenkomst, tenzij anderszins overeengekomen met Signify. Philips en het Philips schildembleem zijn gedeponeerde handelsmerken van Koninklijke Philips N.V.