Technisch specificatieblad

Sokkel-klembeugel, 2-voudig

Artikelnummer: 2140683



Vorkklem op sokkel 2 kabels 15-16mm

HALOGEN FREE

PP Polypropyleen

Stamgegevens

Artikelnummer	2140683
Type	2962 2x16
Omschrijving 1	Sokkel-klembeugel
Omschrijving 2	voor 2 kabels
Fabrikant	OBO
Dimensie	15-16mm
Kleur	lichtgrijs; RAL 7035
Materiaal	Polypropyleen
Kleinste verkoop-eenheid	50
Eenheid van hoeveelheid	Stuk
Gewicht	0,809 kg
Eenheid gewicht	kg/100 st.
CO2-voetafdruk (GWP) van wieg tot poort	0,0312 kg CO2e / 1 Stuk

Technisch specificatieblad

Sokkel-klembeugel, 2-voudig

Artikelnummer: 2140683

Afmetingen

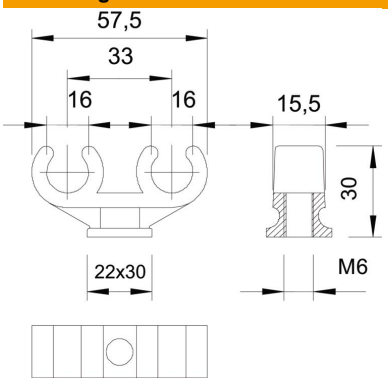

Maat A	57,5 mm
Maat B	15,5 mm
Maat C	20 x 33 mm
Afm. H	30 mm
Maat L	33 mm

Technische gegevens

Aantal kabels/ buizen	2
Uitvoering	met twee voetjes
Type bevestiging	schroefdraadaansluiting
Geschikt in brandbeveiligingszone	nee
Afmetingen	15/16 + 15/16
Halogeenvrij	ja
met kunststof mantel	nee
Nominale diameter	14,7 mm
ROHS-conform	ja
Spanbereik D max.	16 mm
Spanbereik D min.	15 mm
UV-bestendig	nee