Merk	AXOR
Artikelnaam	**AXOR Universal Rectangular** handdoekrek 600mm
Art.nr.	42661000
Oppervlakte	chroom
Netto prijs	330,10 EUR

Product foto

Maat tekeningen

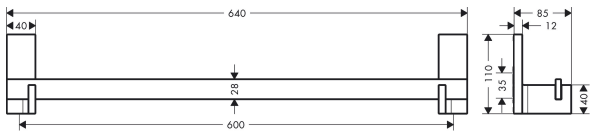

Kenmerken

- wandmontage
- van metaal
- lengte: 640 mm
- met bevestigingsmateriaal
- boorafstand: 600 mm
- diameter boorgat: 6 mm

AXOR

Merk	AXOR
Artikelnaam	**AXOR Universal Rectangular** handdoekrek 600mm
Art.nr.	42661000
Oppervlakte	chroom
Netto prijs	330,10 EUR

Explosietekening voor bouwjaar: >10/22

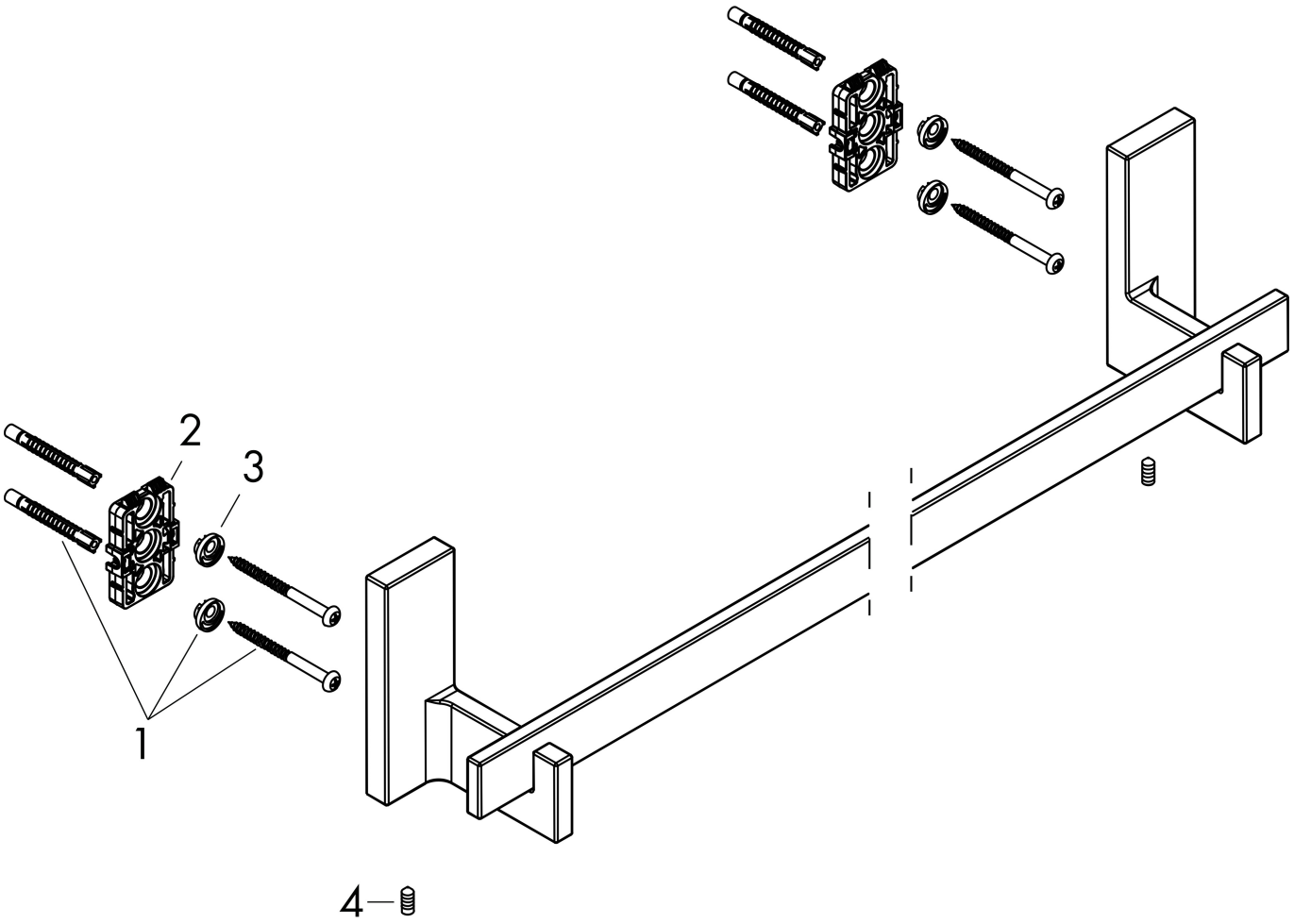

AXOR

Merk	AXOR
Artikelnaam	**AXOR Universal Rectangular** handdoekrek 600mm
Art.nr.	42661000
Oppervlakte	chroom
Netto prijs	330,10 EUR

Onderdelen voor bouwjaar: >10/22

Pos	Beschrijving	Art.nr.	Prijs
1	bevestigingsmateriaal	96179000	10,82
2	wandhouder compl.	94682000	26,73
3	excentrische bus	97604000	8,01
4	inbusschroef M5x16	97666000	3,12