Walraven DobyGrip Draadeind

(K6510)

draadophanging

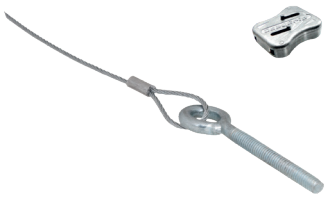

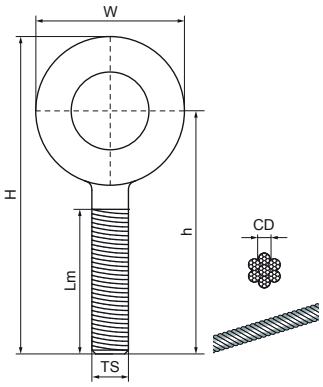

Voordelen & kenmerken

- voor een snelle en eenvoudige bevestiging aan plafonds door middel van een muurplug/drop-in anker
- reduceert installatietijd in vergelijking met conventionele methoden
- draad ophangsysteem voor hoge belastbaarheid
- alle dradenworden geleverd inclusief Walraven DobyGrip Lock
- materiaal: 7x7 gevlochten verzinkt staaldraad
- strenge kwaliteitscontroles en onafhankelijke testen zorgen voor een betrouwbaar product
- zie ook: Walraven DobyGrip Infopagina

Productnumber	Kabellengte	Kabel diameter	Schroefdraad maat	Lengte metrische draad	Max. toegestane belasting Faz	Totale hoogte	Totale breedte	Totale diepte
Referentie letter	*CL*	*CD*	*TS*	*Lm*	*Fo,z*	*H*	*W*	*DtT*
Eenheid	*mm*	*mm*		*mm*	*N*	*mm*	*mm*	*mm*
09482281	1.000	2	M8	56	500	87	25	8
09482282	2.000	2	M8	56	500	87	25	8
09482283	3.000	2	M8	56	500	87	25	8
09482285	5.000	2	M8	56	500	87	25	8