Walraven Sprinklerbeugel TA41

(B1215)

voor sprinklerleidingen



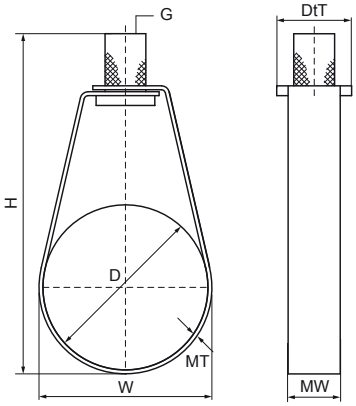

Voordelen & kenmerken

- eéndelige beugel
- voor sprinkler leidingen tot 8" (221 mm)
- met kartelmoer voor bevestiging aan draadeind of draadstang
- materiaal: staal
- beugel: sendzimir verzinkt; moer: elektrolytisch verzinkt
- met FM-goedkeuring - certificaatnummer 3024336
- uL-gecertificeerd - certificaatnummer VFXT.EX9140

FM APPROVED UL LISTED EPD

Productnumber	Buitendiameter buis	DN	Buisdiameter (Imperial)	Aansluitdraad	Materiaal breedte	Materiaal dikte	Totale hoogte	Totale breedte	Totale diepte	Goedkeuringen	Max. toegestane belasting Faz
Referentie letter	*D*	*DN*	*D*	*G*	*MW*	*MT*	*H*	*W*	*DtT*		*Fa,z*
Eenheid	*mm*		*inch*		*mm*	*mm*	*mm*	*mm*	*mm*		*N*
4535021	23	DN 15	½	M10	16	1,00	87	27	23	FM, UL, ITB (KOT), EPD	1.500
4535027	28	DN 20	¾	M10	16	1,00	85	30	23	FM, UL, ITB (KOT), EPD	1.500
4535034	35	DN 25	1	M10	16	1,00	91	36	23	FM, UL, ITB (KOT), EPD	1.500
4535042	44	DN 32	1¼	M10	16	1,00	100	45	23	FM, UL, ITB (KOT), EPD	1.500
4535048	50	DN 40	1½	M10	16	1,00	102	51	23	FM, UL, ITB (KOT), EPD	1.500
4535060	62	DN 50	2	M10	16	1,00	118	64	23	FM, UL, ITB (KOT), EPD	1.500
4535076	77	DN 65	2½	M10	22	2,00	133	79	22	FM, UL, ITB (KOT), EPD	4.500
4535089	90	DN 80	3	M10	22	2,00	147	95	22	FM, UL, ITB (KOT), EPD	4.500
4535114	115	DN 100	4	M10	22	2,00	180	120	22	FM, UL, ITB (KOT), EPD	4.500
4535140	142	DN 125	5	M12	27	3,00	213	150	35	FM, UL, ITB (KOT)	5.200
4535168	170	DN 150	6	M12	27	3,00	244	177	35	FM, UL, ITB (KOT)	5.200
4535219	221	DN 200	8	M12	27	3,00	314	228	35	FM, UL, ITB (KOT)	5.200