McAlpine Ruimtebesparende Bocht

(X5045)

voor ruimtebesparende oplossingen



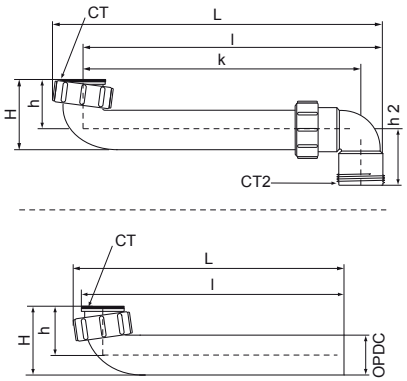

Voordelen & kenmerken

- geschikt voor alle sifonmodellen met inlaatwartel
- biedt mogelijkheid om sifon niet direct aan lozingstoestel te bevestigen waardoor vrije ruimte ontstaat
- verstelbare lengte
- materiaal: polypropyleen (PP)
- kleur: wit

Productnumber	Type aansluiting	Type aansluiting 2	Totale hoogte	Totale breedte	Totale lengte	Lengte	Hart-tot-hart afstand	Hoogte	Hoogte 2
Referentie letter	*CT*	*CT2*	*H*	*W*	*L*	*l*	*k*	*h*	*h 2*
Eenheid			*mm*	*mm*	*mm*	*mm*	*mm*	*mm*	*mm*
0052850	Cilindrische binnendraad BSPT-Rp (ISO 7-1 / EN 10226-1)	Conische buitendraad BSPT-R (ISO 7-1 / EN 10226-1)	104	58	333		280	45	56
0052851	Cilindrische binnendraad BSPT-Rp (ISO 7-1 / EN 10226-1)	Buiseinde	68	58	284	254		48	