Walraven Muurplaat Projectiegelast (BUP1000) *(K1511)*

bevestiging aan muur of plafond



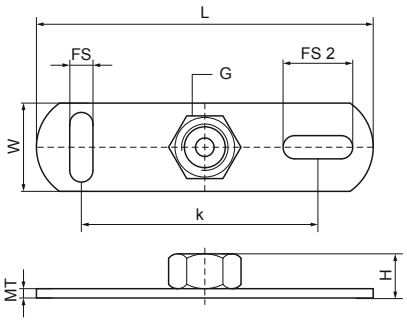

Voordelen & kenmerken

- bevestigingen aan plafond of vloer (alleen trekbelasting aanbevolen)
- sleuven op 90° ten opzichte van elkaar om de bevestiging te vereenvoudigen
- met weerstandgelaste moer
- materiaal: staal
- product maakt deel uit van het Walraven BIS UltraProtect® 1000 systeem
- geschikt voor binnen- en buitentoepassingen
- doorstaat min. 1.000 uur zoutsproeitest (max. 5% rood roest) volgens ISO 9227

Productnumber	Aansluitdraad	Totale hoogte	Totale breedte	Totale lengte	Materiaal dikte	Bevestigingssleuf	Bevestigingssleuf 2	Hart-tot-hart afstand	Max. toegestane belasting Faz
Referentie letter	*G*	*H*	*W*	*L*	*MT*	*FS*	*FS 2*	*k*	*Fo,z*
Eenheid		*mm*	*mm*	*mm*	*mm*	*mm*	*mm*	*mm*	*N*
6708008	M8	12	25	80	3,00	15x8,5	15x8,5	50	2.500
6708010	M10	14	25	80	3,00	15x8,5	15x8,5	50	2.500