Walraven Muurplaat

(K1507)

bevestiging aan plafond of vloer



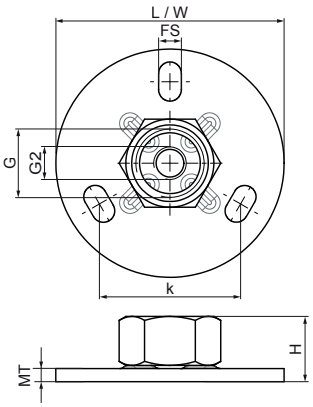

Voordelen & kenmerken

- bevestigingen aan plafond of vloer (alleen trekbelasting aanbevolen)
- met 3 sleuven voor eenvoudige bevestiging
- met weerstandgelaste moer
- materiaal: staal
- elektrolytisch verzinkt

Productnumber	Aansluitdraad	Aansluitdraad 2	Totale hoogte	Totale breedte	Totale lengte	Materiaal dikte	Bevestigingssleuf	Hart-tot-hart afstand	Max. toegestane belasting Faz
Referentie letter	*G*	*G2*	*H*	*W*	*L*	*MT*	*FS*	*k*	*Fa,z*
Eenheid			*mm*	*mm*	*mm*	*mm*	*mm*	*mm*	*N*
6709021	G½"	M10	20	70	70	4,00	12x7	43,3	2.500