Walraven RVS Muurplaat met Gelast Draadeind 672 *(M6510)*

bevestiging aan muur of plafond



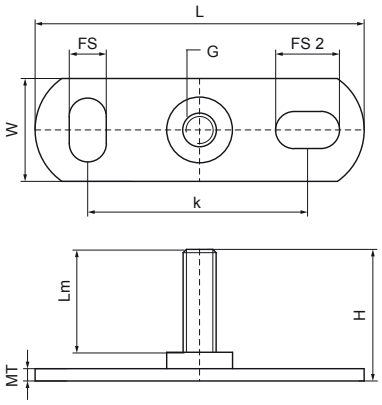

Voordelen & kenmerken

- bevestigingen aan plafond of vloer (alleen trekbelasting aanbevolen)
- sleuven op 90° ten opzichte van elkaar om de bevestiging te vereenvoudigen
- met projectiegelaste mannelijke draadeinden
- materiaal: RVS 1.4301 (AISI 304)

Productnumber	Aansluitdraad	Lengte metrische draad	Totale hoogte	Totale breedte	Totale lengte	Materiaal dikte	Bevestigingssleuf	Bevestigingssleuf 2	Hart-tot-hart afstand	Max. toegestane belasting Faz
Referentie letter	*G*	*Lm*	*H*	*W*	*L*	*MT*	*FS*	*FS 2*	*k*	*Fa,z*
Eenheid		*mm*	*mm*	*mm*	*mm*	*mm*	*mm*	*mm*	*mm*	*N*
6727008	M8	35	44	25	80	3,00	15x8,5	15x8,5	50	2.500