Walraven RapidStrut® Rubber Profiel

(H3920)

geluiddempende inlage voor Strut rail



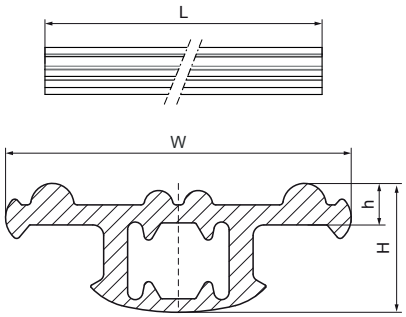

Voordelen & kenmerken

- induwstrip
- geluiddempende inlage voor rail
- ook te gebruiken met draadstang M6, M8 of M10
- materiaal: EPDM-rubber, zwart
- bouwmateriaalklasse B2 volgens DIN 4102-1 en klasse E volgens EN 13501-1
- geluidsisolerende voering volgens DIN 4109

Productnumber	Totale hoogte	Totale breedte	Totale lengte	Hoogte
Referentie letter	*H*	*W*	*L*	*h*
Eenheid	*mm*	*mm*	*mm*	*mm*
6568041	18	49	30.000	5
6568042	18	49	50	5