Walraven RapidStrut® RVS Balkklem

(M6216)

om Strut rails te verbinden met stalen balken



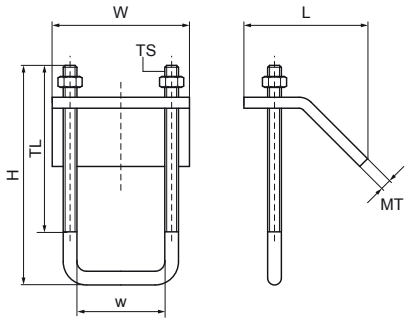

Voordelen & kenmerken

- voor een degelijke bevestiging aan flenzen zonder boren of lassen
- gebruik altijd 2 balkklemmen per bevestiging
- materiaal: RVS 1.4401/1.4404 (A4) - EN 10088, AISI 316/316L

Productnumber	Voor railtype	Totale hoogte	Totale breedte	Totale lengte	Schroefdraad maat	Schroefdraad lengte	Breedte	Materiaal dikte	Max. toegestane belasting Faz	Koppelmoment voor installatie
Referentie letter		*H*	*W*	*L*	*TS*	*TL*	*w*	*MT*	*Fo,z*	*Tinst*
Eenheid		*mm*	*mm*	*mm*		*mm*	*mm*	*mm*	*N*	*Nm*
66587711	41x21	100	80	69	M10	60	44	5,50	5.700	15
66587721	41x82	140	80	69	M10	75	44	6,00	5.700	15