Walraven Klemflens Licht

(G2035)

om lichte bevestigingsrails aan de binnenkant van stalen balkflenzen te bevestigen



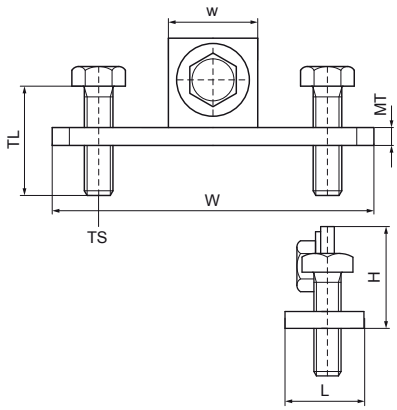

Voordelen & kenmerken

- voor een stevige bevestiging aan een stalen constructie zonder dat er gelast of geboord hoeft te worden
- gebruik altijd 2 balkklemmen per bevestiging
- ook geschikt voor schachtmontage
- geschikt voor rail 27x18, 30x15, 30x20, 30x30 en 30x45
- materiaal: staal
- elektrolytisch verzinkt

Productnumber	Voor railtype	Beugelbereik	Totale hoogte	Totale breedte	Totale lengte	Schroefdraad maat	Schroefdraad lengte	Breedte	Materiaal dikte	Max. toegestane belasting Faz	Koppelmoment voor installatie
Referentie letter		*CR*	*H*	*W*	*L*	*TS*	*TL*	*w*	*MT*	*Fo,z*	*Tinst*
Eenheid		*mm*	*mm*	*mm*	*mm*		*mm*	*mm*	*mm*	*N*	*Nm*
6613820	27x18, 30x15, 38x40	100 - 400	30	89	24	M8	25	25	5,00	500	15