# Technisch specificatieblad

## Afstandsklem 732 A4

## Artikelnummer: 1362462



Afstandsklem voor montage van buizen en kabels aan wand, plafond en vloer. Met zelfborgend deksel. Bevestiging via aanzet met binnendraad.

Toegelaten voor het functiebehoud conform DIN 4102 deel 12, functiebehoudklassen E 30 tot E90.

E30 E60 E90

A4 Roestvast staal

### Stamgegevens

| | |
|---|---|
| Artikelnummer | 1362462 |
| Type | ASG 732 12 A4 |
| Omschrijving 1 | Afstandklem |
| Omschrijving 2 | met draadaansluiting M6 |
| Fabrikant | OBO |
| Dimensie | 10-12mm |
| Materiaal | Roestvast staal 1.4571 |
| Kleinste verkoop-eenheid | 25 |
| Eenheid van hoeveelheid | Stuk |
| Gewicht | 1,821 kg |
| Eenheid gewicht | kg/100 st. |
| CO2-voetafdruk (GWP) van wieg tot poort | 0,1592 kg CO2e / 1 Stuk |

# Technisch specificatieblad

## Afstandsklem 732 A4

## Artikelnummer: 1362462

### Afmetingen

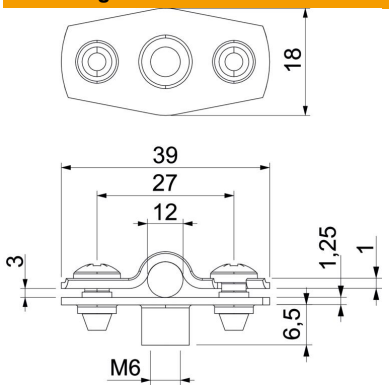


| | |
|---|---|
| Maat A | 39 mm |
| Maat B | 27 mm |
| Maat b | 18 mm |
| Maat D | 12 mm |
| Afmeting d max. | 12 mm |
| Afmeting d min. | 10 mm |
| Maat H1 | 12 mm |
| Afmeting t1 (mm) | 1 mm |
| Afmeting t2 (mm) | 1,25 mm |
| Maat x | 3 mm |

### Technische gegevens

| | |
|---|---|
| Afstand tot de wand | ja |
| Aantal kabels/ buizen | 1 |
| Uitvoering | Gesloten |
| Type bevestiging | schroefdraadaansluiting |
| Functiebehoud | ja |
| voor diameter | 10 - 12 |
| Halogeenvrij | ja |
| met kunststof mantel | nee |
| Materiaaldikte | 1,25 mm |
| ROHS-conform | ja |
| Spanbereik D max. | 12 mm |
| Spanbereik D min. | 10 mm |
| UV-bestendig | ja |