Walraven BISMAT® 2000 'S' (M8/M10) 2 Schroeven

(A0536)

voor stoomleidingen



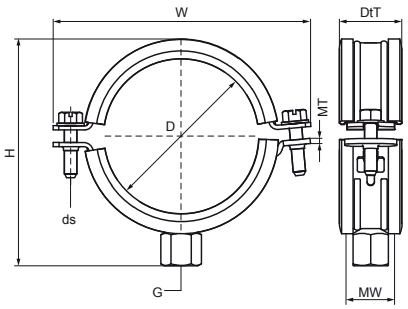

Voordelen & kenmerken

- tweeschroefsbeugel
- met Walraven BISMAT® Snelsluiting
- beugel eenvoudig met één hand te sluiten
- materiaal: staal
- elektrolytisch verzinkt
- geluidsisolerende voering volgens DIN 4109
- getest op brandveiligheid
- hittebestendig tot 210°C

EPD

Productnumber	Buitendiameter buis	DN	Buisdiameter (Imperial)	Aansluitdraad	Totale hoogte	Totale breedte	Totale diepte	Materiaal dikte	Materiaal breedte	Schroefmaat	Max. toegestane belasting Faz	Goedkeuringen
Referentie letter	*D*	*DN*	*D*	*G*	*H*	*W*	*DtT*	*MT*	*MW*	*ds*	*Fa,z*	
Eenheid	*mm*		*inch*		*mm*	*mm*	*mm*	*mm*	*mm*		*N*	
3404080	73 - 80	DN 65	2½	M8/M10	109	126	30	2,00	23	M6	930	ITB (KOT), EPD
3404091	83 - 91	DN 80	3	M8/M10	121	137	30	2,50	25	M6	930	ITB (KOT), EPD
3404114	108 - 114	DN 100	4	M8/M10	141	160	30	2,50	25	M6	930	ITB (KOT), EPD
3404141	133 - 141	DN 125	5	M8/M10	170	189	30	2,50	25	M6	930	ITB (KOT), EPD