Technisch specificatieblad

Afstandsklem 732 A4

Artikelnummer: 1362467



Afstandsklem voor montage van buizen en kabels aan wand, plafond en vloer. Met zelfborgend deksel. Bevestiging via aanzet met binnendraad.

Toegelaten voor het functiebehoud conform DIN 4102 deel 12, functiebehoudklassen E 30 tot E90.

E30 E60 E90

A4 Roestvast staal

Stamgegevens

Artikelnummer	1362467
Type	ASG 732 17 A4
Omschrijving 1	Afstandklem
Omschrijving 2	met draadaansluiting M6
Fabrikant	OBO
Dimensie	14-17mm
Materiaal	Roestvast staal 1.4571
Kleinste verkoop-eenheid	25
Eenheid van hoeveelheid	Stuk
Gewicht	2,035 kg
Eenheid gewicht	kg/100 st.
CO2-voetafdruk (GWP) van wieg tot poort	0,1842 kg CO2e / 1 Stuk

Technisch specificatieblad

Afstandsklem 732 A4

Artikelnummer: 1362467

Afmetingen

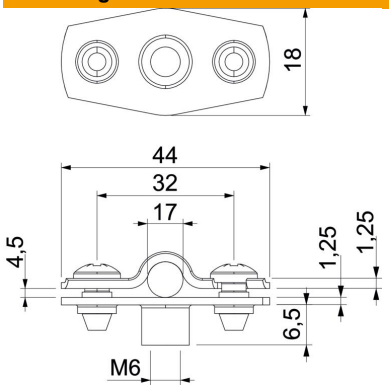

Maat A	44 mm
Maat B	32 mm
Maat b	18 mm
Maat D	17 mm
Afmeting d max.	17 mm
Afmeting d min.	14 mm
Maat H1	12 mm
Afmeting t1 (mm)	1,25 mm
Afmeting t2 (mm)	1,25 mm
Maat x	4,5 mm

Technische gegevens

Afstand tot de wand	ja
Aantal kabels/ buizen	1
Uitvoering	Gesloten
Type bevestiging	schroefdraadaansluiting
Functiebehoud	ja
voor diameter	14 - 17
Halogeenvrij	ja
met kunststof mantel	nee
Materiaaldikte	1,25 mm
ROHS-conform	ja
Spanbereik D max.	17 mm
Spanbereik D min.	14 mm
UV-bestendig	ja