Walraven Aero® (M8/M10)

(F0504)

voor spiraalvormige ventilatiekanalen



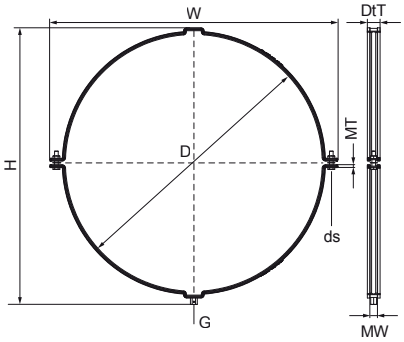

Voordelen & kenmerken

- met snelsluiting
- gepatenteerd ontwerp
- rubberen voering is verbonden met de beugel (voering blijft vastzitten bij het verschuiven van de spiraalbuis)
- materiaal: beugel van staal
- sendzimir verzinkt
- geluidsisolerende inlage van TPE-rubber, zwart

Productnumber	Buitendiameter buis	Aansluitdraad	Totale hoogte	Totale breedte	Totale diepte	Materiaal dikte	Materiaal breedte	Schroefmaat	Max. toegestane belasting Faz	Goedkeuringen
Referentie letter	*D*	*G*	*H*	*W*	*DtT*	*MT*	*MW*	*ds*	*Fa,z*	
Eenheid	*mm*		*mm*	*mm*	*mm*	*mm*	*mm*		*N*	
4115450	450	M8/M10	498	524	28	2,00	25	M8	1.150	ITB (KOT)
4115500	500	M8/M10	548	574	28	2,00	25	M8	1.150	ITB (KOT)
4115560	560	M8/M10	608	634	28	2,00	25	M8	1.150	ITB (KOT)
4115600	600	M8/M10	649	675	28	2,00	25	M8	1.150	ITB (KOT)
4115630	630	M8/M10	679	705	28	2,00	25	M8	1.150	ITB (KOT)