Walraven Aero®

(F0505)

voor spiraalvormige ventilatiekanalen



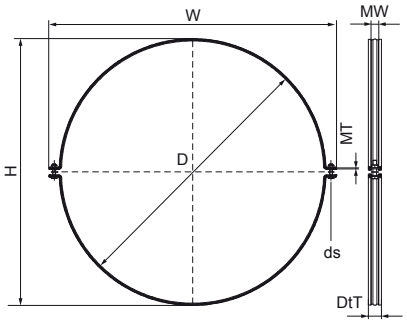

Voordelen & kenmerken

- met snelsluiting
- gepatenteerd ontwerp
- rubberen voering is verbonden met de beugel (voering blijft vastzitten bij het verschuiven van de spiraalbuis)
- materiaal: beugel van staal
- sendzimir verzinkt
- geluidsisolerende inlage van TPE-rubber, zwart

Productnumber	Buitendiameter buis	Totale hoogte	Totale breedte	Totale diepte	Materiaal dikte	Materiaal breedte	Schroefmaat	Max. toegestane belasting Faz	Goedkeuringen
Referentie letter	*D*	*H*	*W*	*DtT*	*MT*	*MW*	*ds*	*Fa,z*	
Eenheid	*mm*	*mm*	*mm*	*mm*	*mm*	*mm*		*N*	
4115710	710	727	785	28	2,00	25	M8	1.150	ITB (KOT)
4115800	800	817	875	28	2,00	25	M8	1.150	ITB (KOT)
4115900	900	917	975	28	2,00	25	M8	1.150	ITB (KOT)
4115997	1,12	1.138	1.196	28	2,00	25	M8	1.150	ITB (KOT)
4115998	1,25	1.268	1.326	28	2,00	25	M8	1.150	ITB (KOT)
4115999	1	1.018	1.076	28	2,00	25	M8	1.150	ITB (KOT)