Walraven Beugel 434 (1/2") (ev)

(B3526)

voor PE-leidingen



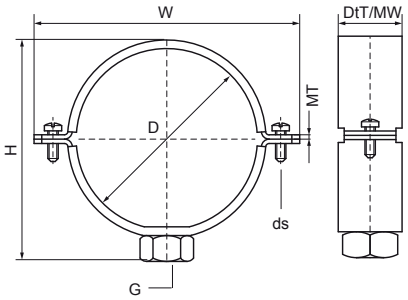

Voordelen & kenmerken

- tweeschroefsbeugel
- als geleidingsbeugel voor PE-leiding
- voor het maken van een fixpunt dienen metalen beugelvoeringen (Art.nr. 4337XXX) gebruikt te worden
- sluitschroeven geborgd met anti-verlies onderlegring
- materiaal: staal
- elektrolytisch verzinkt

EPD

Productnumber	Buitendiameter buis	DN	Aansluitdraad	Totale hoogte	Totale breedte	Totale diepte	Materiaal dikte	Materiaal breedte	Schroefmaat	Max. toegestane belasting Faz	Goedkeuringen
Referentie letter	*D*	*DN*	*G*	*H*	*W*	*DtT*	*MT*	*MW*	*ds*	*Fo,z*	
Eenheid	*mm*			*mm*	*mm*	*mm*	*mm*	*mm*		*N*	
4383040	40	DN 32	G½"	68	84	30	3,00	30	M6	1.100	ITB (KOT), EPD
4383050	50	DN 40	G½"	78	94	30	3,00	30	M6	1.100	ITB (KOT), EPD
4383056	56	DN 50	G½"	84	100	30	3,00	30	M6	1.100	ITB (KOT), EPD
4383063	63	-	G½"	92	108	30	3,00	30	M6	1.100	ITB (KOT), EPD
4383075	75	DN 70	G½"	104	119	30	3,00	30	M6	1.100	ITB (KOT), EPD
4383090	90	DN 80	G½"	118	134	30	3,00	30	M6	1.100	ITB (KOT), EPD
4383110	110	DN 100	G½"	139	154	30	3,00	30	M6	1.100	ITB (KOT), EPD
4383125	125	DN 125	G½"	155	169	30	3,00	30	M6	1.100	ITB (KOT), EPD
4383160	160	DN 150	G½"	190	204	30	3,00	30	M6	1.100	ITB (KOT), EPD