PHILIPS

MASTER CityWh CDO-TT Plus 150W/828 E40

928082219231



De gemakkelijkste manier om over te schakelen naar comfortabel wit licht



Keramische metaalhalogeenlamp met heldere buisvormige buitenballon, te gebruiken voor buitenverlichting met aangenaam wit licht.

Waarschuwingen en veiligheid

- Alleen te gebruiken in volledig gesloten armaturen, zelfs tijdens testen (IEC 61167, IEC 62035, IEC 60598)
- De armatuur moet hete lamponderdelen bij elkaar kunnen houden als de lamp breekt
- Lampen mogen gebruikt worden met elektronische of elektromagnetische VSA's
- Regel-VSA moet voorzien zijn van eindelevensduurbescherming (IEC 61167, IEC 62035)
- De warmeherstarttijd kan tot 15 minuten bedragen. Daarom wordt het gebruik van T15-ontstekers aanbevolen
- Het is uiterst onwaarschijnlijk dat een kapotte lamp ook maar enige invloed heeft op uw gezondheid. Als een lamp breekt, ventileer de kamer dan gedurende 30 minuten en ruim de scherven op, bij voorkeur met handschoenen. Doe de scherven in een afgesloten plastic zak en breng die naar uw plaatselijke afvalverwerking voor recycling. Gebruik geen stofzuiger.

Algemene informatie

Lampvoet	E40
Gebruiksstand	UNIVERSEEL [Elke of universeel (U)]
Meetreferentie van lichtstroom	Sphere
Levensduur tot 50% uitval (nom.)	27.000 hr

Gegevens lichttechniek

Kleurcode	828 [CCT of 2800K]
Lichtstroom	16.400 lm
Kleuraanduiding	Warm wit (WW)
Kleurkwaliteit, coördinaat X (nominaal)	0,447
Kleurkwaliteit, coördinaat Y (nominaal)	0,4
Gecorreleerde kleurtemperatuur (nom.)	2800 K
Lichtrendement (gespec.) (nom.)	110 lm/W
Kleurweergave-index (CRI)	87
Booglengte O (nom.)	10 mm

Bedrijfs- en elektrische gegevens

Energieverbruik	148,5 W
Spanning (nom.)	99 V

Dimbaarheid en regelsystemen

Dimbaar	Ja

Eigenschappen behuizing en afmetingen

Lampafwerking	Helder
Lampvorm	T46
Nettogewicht (per stuk)	0,135 kg

Keurmerken en classificaties

Energie-efficiëntieklasse	F
Kwikinhoud (Hg) (max.)	15,8 mg
Kwikinhoud (Hg) (nom.)	15,8 mg
Energieverbruik kWh/1.000 uur	149 kWh
EPREL-registratienummer	473327
CE-markering	Ja

Productgegevens

Productnaam voor bestelling	MASTER CityWh CDO-TT Plus 150W/828 E40
Volledige productnaam	MASTER CityWh CDO-TT Plus 150W/828 E40
Full EOC	871829112034600
Bestelcode	8718291120346
Materiaalnr. (12NC)	928082219231
Lokale code	CDOTT150W828+
Numerator - Aantal per pak	1
EAN/UPC - product/behuizing	8718291120346
Numerator - Dozen per buitendoos	12
EAN/UPC - Case	8718291120353

Maatschets

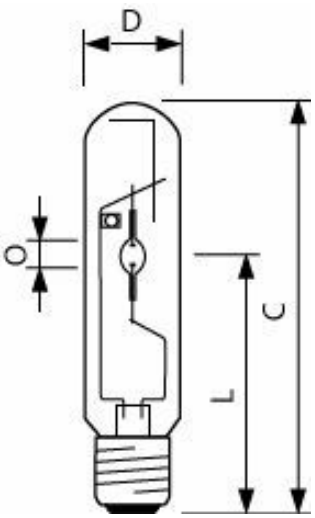

Product	D (max)	O	L	C (max)
MASTER CityWh CDO-TT Plus 150W/828 E40	47 mm	10 mm	132 mm	211 mm

Fotometrische gegevens

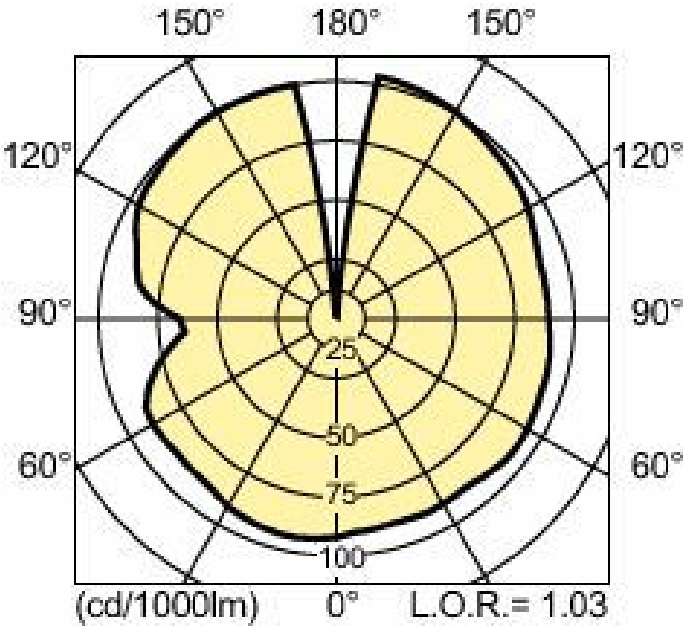

Light Distribution Diagram - MASTER CityWh CDO-TT Plus 150W/828 E40

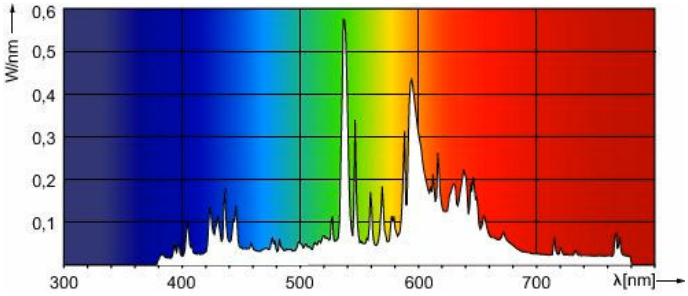

Spectral Power Distribution Colour - MASTER CityWh CDO-TT Plus 150W/828 E40

Levensduur

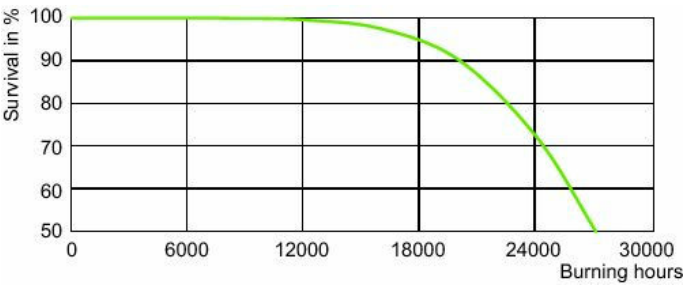

LDLE_CDO-TT_0002-Life expectancy diagram

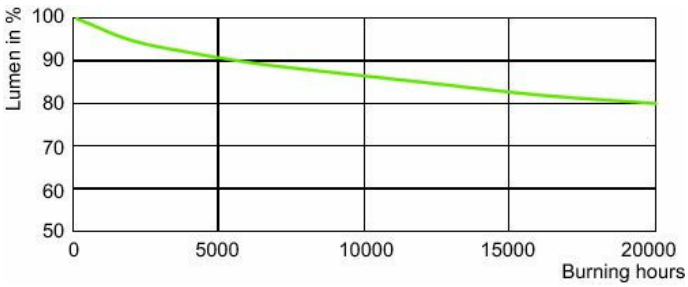

Lumen Maintenance Diagram - MASTER CityWh CDO-TT Plus 150W/828 E40

© 2026 Signify Holding. Alle rechten voorbehouden. De informatie die in dit document wordt verstrekt kan zonder voorafgaande kennisgeving worden gewijzigd. Signify doet geen uitspraken over en geeft geen garanties voor de nauwkeurigheid of volledigheid van de informatie in dit document en kan op geen enkele wijze aansprakelijk worden gesteld voor handelingen die op deze informatie worden gebaseerd. De informatie in dit document is niet bedoeld als offerte en maakt geen deel uit van enige aanbieding of overeenkomst, tenzij anderszins overeengekomen met Signify. Philips en het Philips schildembleem zijn gedeponeerde handelsmerken van Koninklijke Philips N.V.